版 本	变 更 内 容	工程确认	日 期

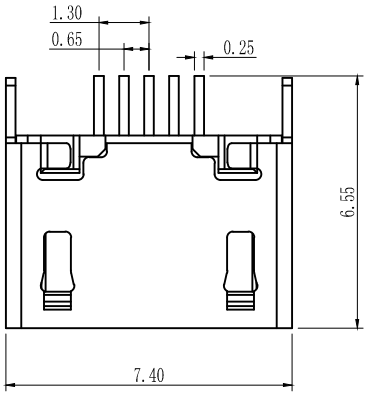

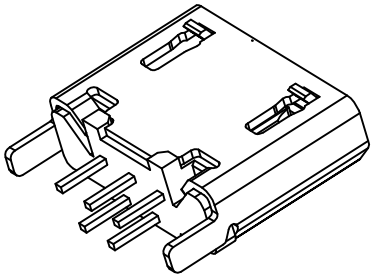

MICRO USB技术要求:

1. 电气性能
   - 1.1. 额定电流 2A.
   - 1.2 额定电压：5V.
   - 1.2. 耐电压：500 V(AC) for 1 min.
   - 1.3. 接触阻抗：30 mΩ Max.
   - 可靠性和环境测试后阻抗变化不得超过10mΩ.
   - 1.4. 绝缘阻抗：100 MΩmin.
2. 机械性能
   - 2.1 插入力：5～20N. 拔出力：5～20N.
   - 2.2 寿命测试：5000cycles.
   - 2.3 推力：50N min.
   - 2.4 剥离强度：150N min.
3. 材料要求
   - 3.1 胶芯材料：LCP
   - 3.2 外壳材料：C2680/SPCC
   - 3.3 端子材料：C2680
4. 盐雾要求：24H
5. 工作温度：-20° C～85° C

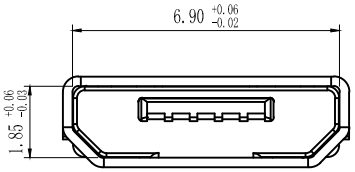

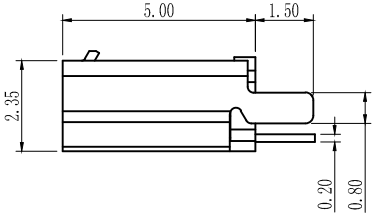

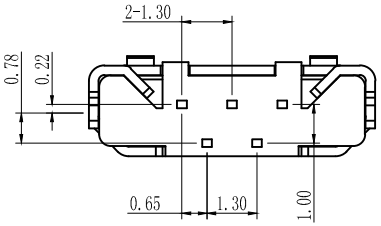

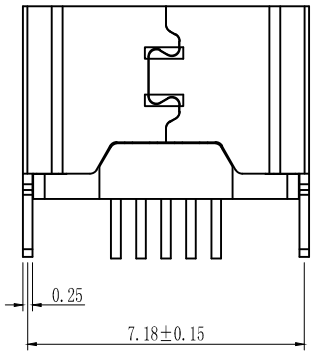

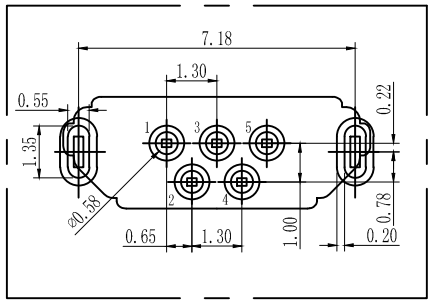

PCB参考图

一 般 公 差 加 工 参 考 表	
单位	M M 比例

		深圳怡远科技有限公司 YIYUAN TECH 0755-82784562			
设计	LUO JIE	品名	Micro 5P 立式 插件 直边 H=5.0 脚长1.5		
审核	ROGER LI	图号	YTC-MC5T-42		
核准	ROC ZHAO	版本		页码	