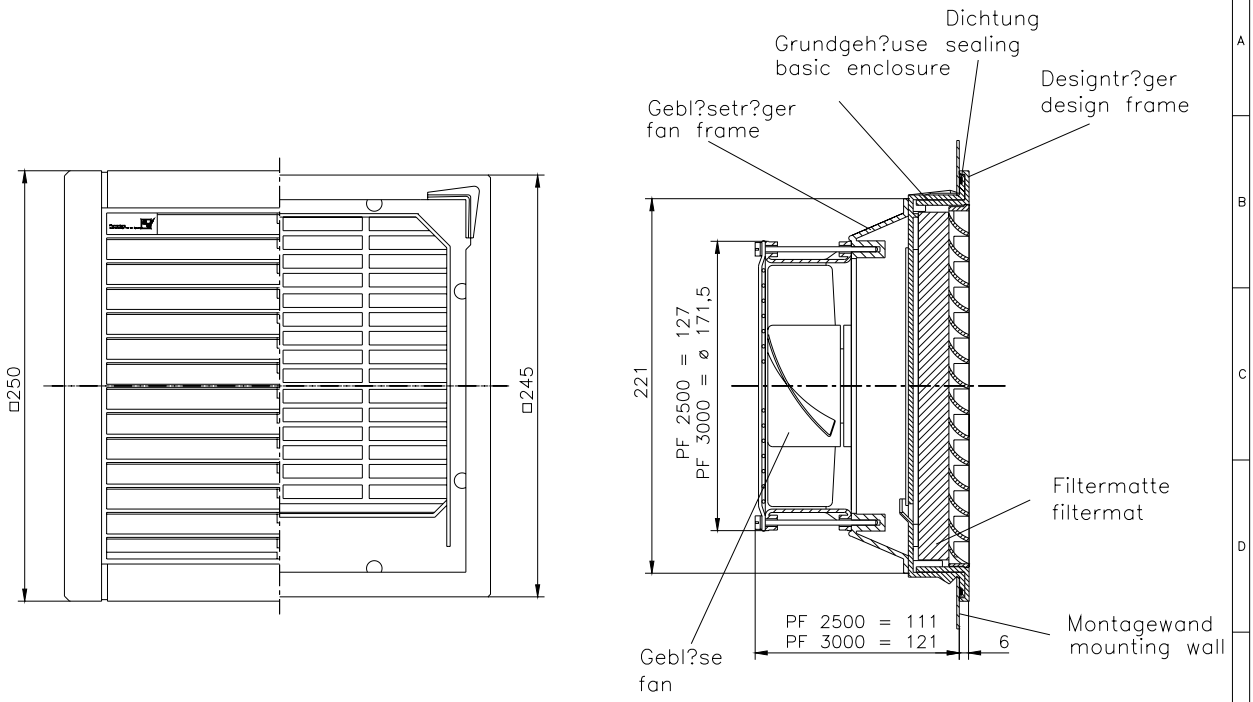

..\klimatec\fl\10441\001_3

Allgemeintoleranzen/ tolerance
ISO 2768-m

Ma?stab/ Scale 1:2

Teile-Nr./ Part-No.

Halbzeug/ Semifi. product:
Werkstoff/ Material:

	Datum/date	Name/ name
Bearb./ editor	04.01.01	Eichler
Gepr./ inspected		
Norm/ standard		

Pfannenberg
ELEKTROTECHNIK FÜR DIE INDUS

Ma?blatt/dimensional drawing
PF 25/3000 IP

10441-001_3

Blatt/Bl?tter page/pages

DIN A3

Zust./ state | ?nderung/change | Datum/date | Name | Urspr./source: | Ers.f./substituted f.: | Ers.d./replaced by:

Schutzvermerk nach DIN 34 und ISO/DIS 16016:
"Weitergabe und Vervielf?ltigung dieses Dokuments, Verwertung und Mitteilung seines Inhaltes sind, soweit nicht ausdr?cklich gestattet. Zuwiderhandlungen verpflichten zu Schadensersatz. Alle Rechte vorbehalten. Fall der Patent-, Gebrauchsmuster- oder Geschmacksmustereintragung vorbehalten.
Copyright reserved of DIN 34 and ISO/DIS 16016:
The copying, distribution and utilization of this document as well as the communication for its contents to others without express authorization is prohibited. Offenders will be held liable for the payment of damages. All rights reserved in the event of the grant of a patent, utility model or ornamental design registration."