环保物料

TEL:0769-82001899

备注:
1. 适用电线(Wire Range): 22-16AWG(0.5-1.5mm²)
2. 耐用电压,温度(Max voltage Temperature): 300V 105°C
3. 端子材质(Material): 黄铜(Brass)
4. 塑胶材质(Insulation)/颜色(Color): 尼龙(Nylon) 94V-2/红色(RED)
5. 表面处理(Surface Treatment): 镀锡(Tin Plated)

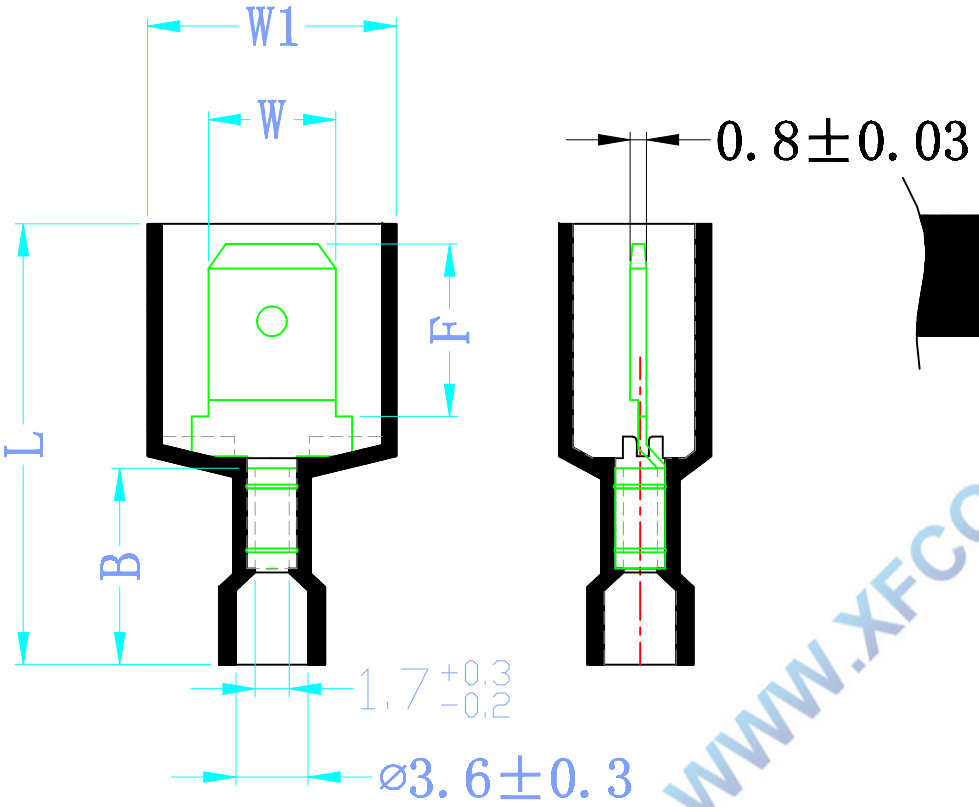

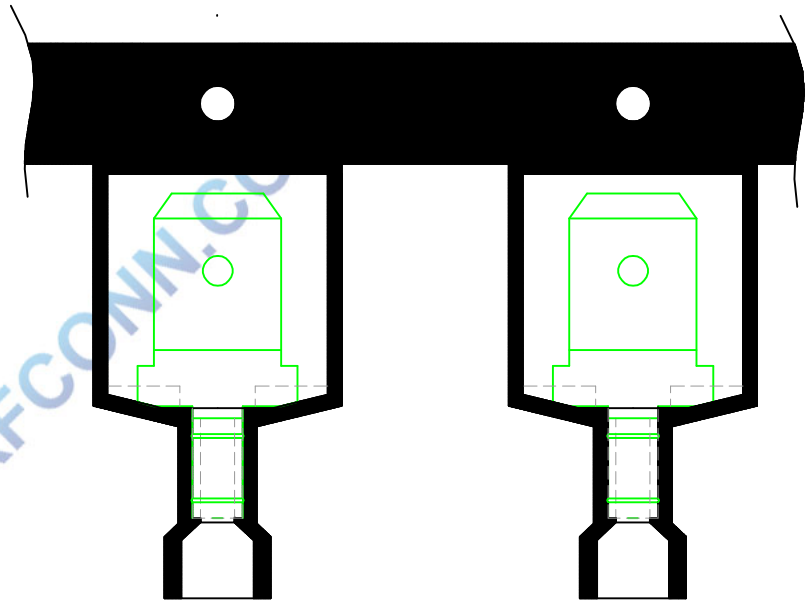

WWW.XFCONN.CO

Item No. 料号	mm/inch主要尺寸					
	W±0.3	F±0.3	L±1.0	B±0.5	W1±0.3	T±0.03
MDFN1.25-250	6.35(.25)	8.6(.338)	22.0(.866)	9.8(.385)	12.4(.488)	0.8(.031)

连打型

VER	MODIFICATION	DRAW	DATE
A0			

TOLERANCE UNLESS OTHERWISE

X.	±0.30	X°	±5°
.X	±0.20	.X°	±2°
.XX	±0.08	.XX°	±1°
.XXX	±0.03	.XXX°	±0.5°

DRAWN	CK tan
CHKD	
APPD	
VIEW	

XFCN兴飞连接器有限公司
CONNECTORS XFCN CONNECTORS CO., LTD.

PRODUCT NAME	连带冷压预绝缘端子
PART. NO.	MDFN1.25-250

SHEET	1/1
DATE	2010.4.12
UNITS	mm
SCALE	1:1
DWG NO.	009