THIS DRAWING IS UNPUBLISHED. VERTRAULICH UNVERÖFFENTLICHT ZEICHNUNG
© COPYRIGHT 2004 BY TYCO ELECTRONICS CORPORATION. ALL RIGHTS RESERVED. ALLE RECHTE VORBEHALTEN.

RELEASED FOR PUBLICATION JUL 2004
FRI FUER VEROEFFENTLICHUNG

MATED WITH
PASSEND ZU: 1718491

LOC	DIST
A1	–

PROJEKT NR.: EGATN02151

REVISIONS
ÄNDERUNGEN

P	LTR	DESCRIPTION BESCHREIBUNG	DATE	DWN	APVD
	B	CARRIER REWORKED	21MAR2005	FE	CE
	C	LEVER REWORKED	11MAY2005	FE	CE
	C1	TYCO ELECTRONICS SYMBOL CHNAGED PCN E-10-003833	22FEB2010	NP	CE
	D	CHAMFER DELETED SEE PCN E-11-003942	01MAR2011	NP	CE

CARRIER IN PRE LOCKED POSITION
Träger in Vorraststellung

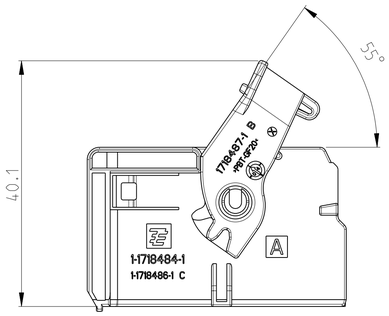

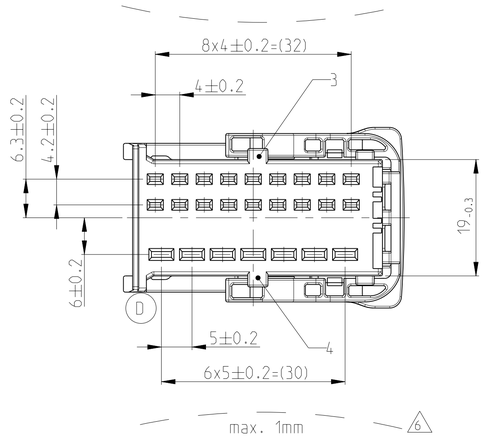

FURTHER CODING
weitere Kodierung

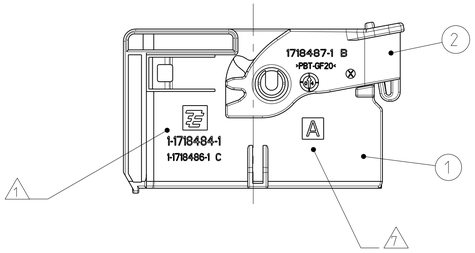

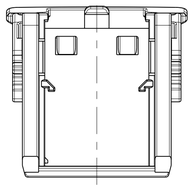

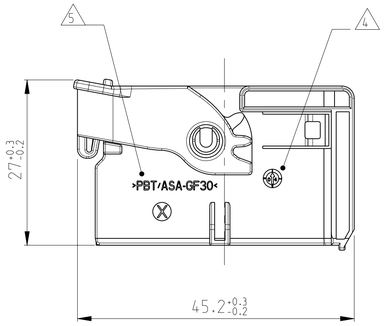

CODING B
Kodierung

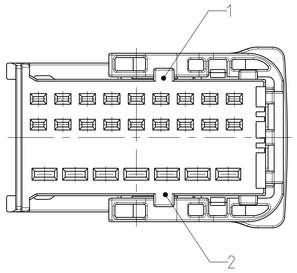

CODING C
Kodierung

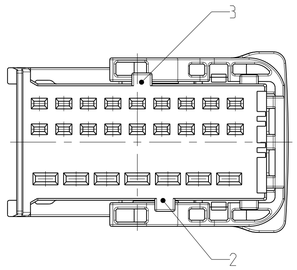

CODING D
Kodierung

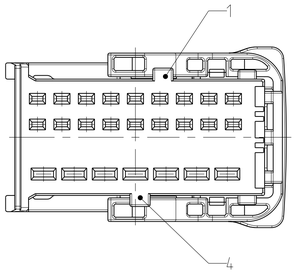

CARRIER WITH RECEPTACLE INSERTS ASSEMBLY SEQUENCE
Träger mit Buchseneinsätze
Montage Reigenfolge

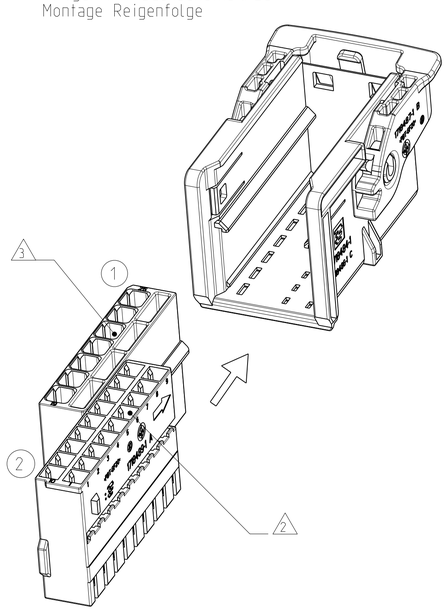

NOTES
Bemerkungen

1. TYCO ELECTRONICS (TE) LOGO AND TE NUMBER
   Tyco Electronics (TE) Logo und TE Nummer
2. FITS TO TE RECEPTACLE INSERT AMP MCP 1.5K 18 POSITION. 1718489-1
   Passend zu TE Buchseneinsatz AMP MCP 1.5K 18 polig. 1718489-1
3. FITS TO TE RECEPTACLE INSERT AMP MCP 2.8 7 POSITION. 1718488-1
   Passend zu TE Buchseneinsatz AMP MCP 2.8 7 polig. 1718488-1
4. PRODUCTION DATE
   Produktionsdatum
5. MATERIAL IDENTIFICATION ACC TO VDA 260
   Werkstoffkennzeichnung nach VDA 260
6. WARPAGE TO . . . PERMITTED
   Verzug zulässig bis . . .
7. CODING MARKING
   Kodierungskennzeichnung
8. BULK PACKAGING IN CORRUGATED BOX
   Schüttgut im Versandkarton
9. FITS TO TE COUNTERPART 1.5/2.8 MM TAB HOUSING. 18+7POS 1718491
   Passend zu TE Gegenstecker 1.5/2.8 mm Flachsteckergeh.. 18+7pol. 1718491
10. MALFUNCTION CAUSED BY LACQUER IS NOT COVERED BY TE WARRANTY
    Funktionsbeeinträchtigung durch Lackieren liegt nicht im Einfluss und Gewährleistungsumfang von TE

CODING A AS SHOWN
Kodierung A wie gezeigt

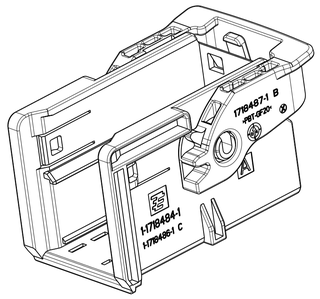

DELIVERY CONDITIONS:
Lieferzustand:

LEVER IN LOCKED POSITION
Hebel in Verriegelungsstellung

CODE Kodierung	TE ORDER-NO. TE Bestell-Nr.	REV.	QTY Anzahl	MAT.	COLOUR Farbe	DESCRIPTION Beschreibung	REV.	ITEM
D	1-1718484-4	D	1	PBT-GF20	YELLOW gelb	LEVER Hebel	B	2
			1	PBT/ASA-GF30	YELLOW GREEN gelbgruen	CARRIER CODE D Träger Kodierung D	C	1
C	1-1718484-3	D	1	PBT-GF20	YELLOW gelb	LEVER Hebel	B	2
			1	PBT/ASA-GF30	LIGHT BLUE lichtblau	CARRIER CODE C Träger Kodierung C	C	1
B	1-1718484-2	D	1	PBT-GF20	YELLOW gelb	LEVER Hebel	B	2
			1	PBT/ASA-GF30	DUSTY GREY staubgrau	CARRIER CODE B Träger Kodierung B	C	1
A	1-1718484-1	D	1	PBT-GF20	YELLOW gelb	LEVER Hebel	B	2
			1	PBT/ASA-GF30	BLACK schwarz	CARRIER CODE A Träger Kodierung A	C	1

THIS DRAWING IS A CONTROLLED DOCUMENT FOR TYCO ELECTRONICS CORPORATION. IT IS SUBJECT TO CHANGE AND THE CONTROLLING ENGINEERING ORGANIZATION SHOULD BE CONTACTED FOR THE LATEST REVISION.
DIESES ZEICHNUNGSDOKUMENT WIRD DURCH AMP INCORPORATED KONTROLLIERT. ÄNDERUNGEN VORBEHALTEN. DIE ZUSTÄNDIGE KONTROLLIERENDE ENTWICKLUNGSABTEILUNG SOLLTE ZWECKS LETZTGÜLTIGEN ÄNDERUNGSSTAND DARAUFHIN SIE AUF ANFRAGE.

DIMENSIONS: MASSEINHEITEN: mm

TOLERANCES UNLESS OTHERWISE SPECIFIED: ACC. TO ISO 8015 ACC. TO DIN 16901-%0

0 PLC	±
1 PLC	±
2 PLC	±
3 PLC	±
ANGLES/WINKEL	±2°

MATERIAL: SEE TABLE / siehe Tabelle

FINISH/OBERFLAECHE/FARBE: SEE TABLE / siehe Tabelle

DWN	F. Eltrop	22JUL2004
CHK	Ch. Eberwein	23JUL2004
APVD	Ch. Eberwein	22FEB2010
PRODUCT SPEC PRODUKTSPEZ.	108-18957	
APPLICATION SPEC VERARBEITUNGSSPEZ.	114-18663	
WEIGHT GEWICHT	8.6 g	

Tyco Electronics
Tyco Electronics AMP GmbH
64625 Bensheim (Germany)

NAME: CARRIER FOR AMP MCP1.5K/2.8 RECEPTACLE INSERTS, 18+7POS
Traeger fuer AMP MCP1.5K/2.8 Buchseneinsaetze. 18+7pol.

SIZE	CAGE CODE	DRAWING NO. ZEICHNUNGS-NR.	RESTRICTED TO NUR FUER
A1	00779	C-1718484	–

WEIGHT GEWICHT 8.6 g

CUSTOMER Drawing /KUNDENZEICHNUNG | SCALE MASSSTAB 2:1 | SHEET BLATT 1 OF VON 1 | REV D

AMP 4805 REV 31MAR2000

Pro/ENGINEER DRAWING