(H)系列型号	高度mm
TC-0513-3.8	3.8
TC-0513-4.5	4.5
TC-0513-5.0	5.0
TC-0513-5.5	5.5
TC-0513-6.0	6.0
TC-0513-6.5	6.5
TC-0513-7.0	7.0

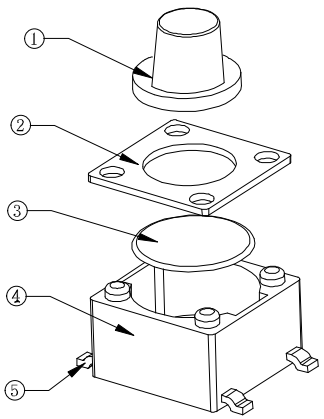

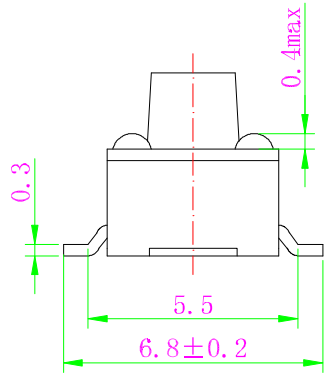

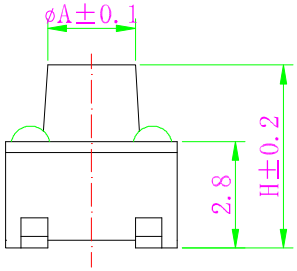

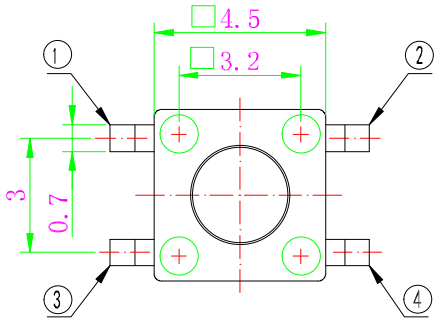

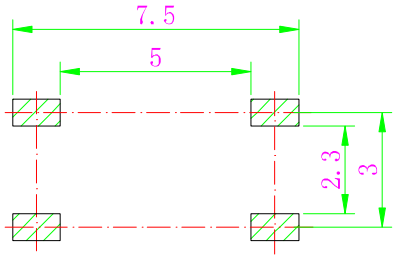

PCB线路板安装图(±0.1)

A	H(高度)
ø2.5	3.8
ø2.5	4.3
ø2.3	5.0
ø2.3	6.0
ø2.3	7.0
ø2.2	8.5
ø2.0	11.0
ø2.0	12.0

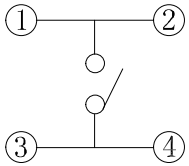

电路图

技术参数:

1. 做用温度：-25～+85℃；
2. 额定负荷：DC 12V 50mA；
3. 接触电阻：≤50mΩ；
4. 绝缘电阻：≥100MΩ；
5. 耐　　压：AC250V(50Hz)/min；
6. 动 作 力：160±50g；
7. 使用寿命：100000次；
8. 未注尺寸公差参照下面表格。

序号	名称	数量	材料	镀层/颜色	备注
5	嵌件	1	H62Y 黄铜 T=0.30	Ag	
4	底座	1	PPA	黑	
3	簧片	1	不锈钢		
2	盖板	1	冷轧钢带	Cu/Sn	
1	按钮	1	PPA	黑	

深圳市华灿天禄电子有限公司		名称 Denomination:	轻触开关 TACT SWITCH
未注公差 General tolerance	设计 Design:	型号 Part no.:	TC-0513-NH-160G
X. ±0.20 / X° . ±1°	校对 Check:	单位 Unit: mm	图幅 DIN: A4
.X ±0.15 / .X° ±0.5°	审核 Auditing:	阶段标记 Phase marker / 重量 Weight / 比例 Scale	页码 Sheet of / 版次 REV
.XX ±0.05 / .XX° ±0.1°	批准 Approve:		A/0
.XXX ± / .XXX° ±			