Europe: +49 / 7731 8399 0 | Email: info@meder.com
USA: +1 / 508 295 0771 | Email: salesusa@meder.com
Asia: +852 / 2955 1682 | Email: salesasia@meder.com

Artikel Nr.:
2500000056
Artikel:
MS06/5-PP
Schwimmermagnet

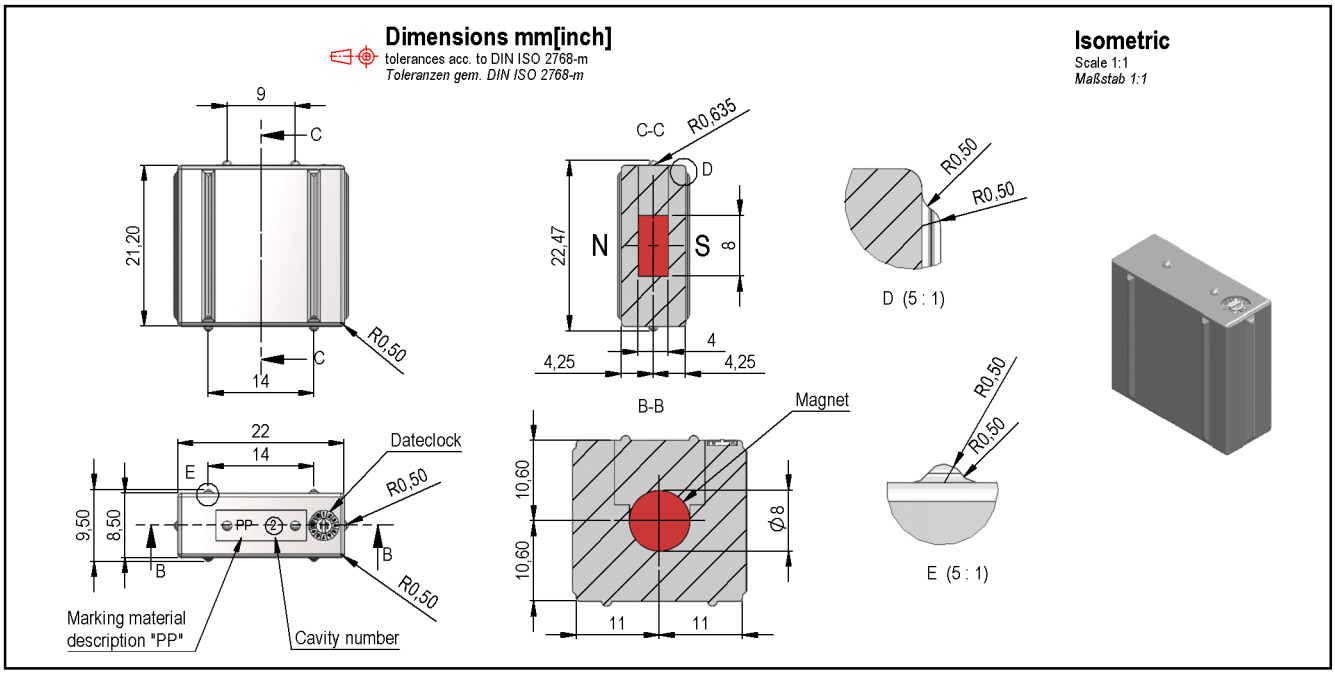

Produktspezifische Daten	Bedingung	Min	Soll	Max	Einheit
Schwimmergewicht				3,5	g
Schwimmermaterial		PP dunkelgrau , FDA geprüft			

Mag. Werte DIN IEC 60404-8-1	Bedingung	Min	Soll	Max	Einheit
Remanenz Br		1.170	1.240		mT
Revers. Temp. Koeff. von Br			-0,11		%/K
Koerzitiv-Feldstärke HcB		876	947		kA/m
Koerzitiv-Feldstärke HcJ		1.353			kA/m
Revers. Temp. Koeff. von HcJ			-0,58		%/K
Dichte		7,5	7,6		g/cu cm
Max. Betriebstemperatur				120	°C
Magnetischer Fluss			1.440		E-6 Vs
Magnetisches Moment	inklusiv 5% Toleranz		22,4		E-6 Vs*cm
Magnetwerkstoff		NdFeB N35H, verzinkt			
Magnetisierungsrichtung		axial			

Allgemeine Daten	Bedingung	Min	Soll	Max	Einheit
Bemerkungen		Alle Angaben entsprechen den Herstellerangaben.			