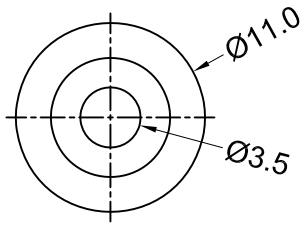

备注：
套垫圈，拧螺母。

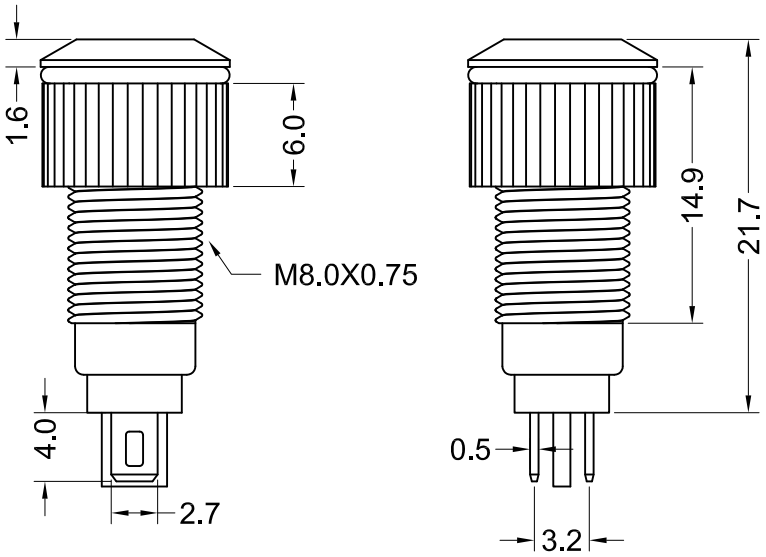

Nut Torque:5~14Nm
Protection Grade:IP65,IK08
Shell:Brass,Ni Plating
Base:PA66
Lamp Type:LED
Forward current:20mA Max
Lamp Life:50000H
Beads Color:Blue
Lamp voltage:36V DC
Operating Temperature:-20°C~80°C
Relative Air Humidity:45%~85%
Safety Approval: CE RoHS

CUT-OUT

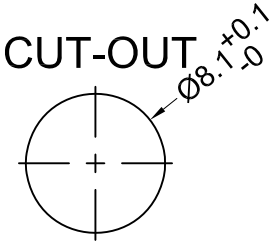

LIGHT CIRCUIT

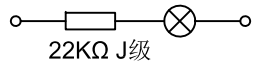

				D•SWITCH 东莞市德崧电子有限公司 D-SWITCH ELECTRONICS CO.,LTD						
				公 差 TOLEANCES	.X± 0.5	.XX± 0.3	角度 ANGLE ±1°		单位 DIMENSION UNIT	mm.
				版 本 VERSION	A0	比 例 尺 SCALE	1:1	日 期 DATE	2022.03.10	品 名 TITLE	图 号 DRAWING NO
版本 VER.	变更说明 CHANGE DESCRIPTION	日期 DATE	ECN NO.	核 准 APPROVED BY		核 对 CHECKED BY		绘图 DRAWN BY	孙成	PBM-8I11-FS-U1-S36-B8S-0005	1030447

File Code:DS-WI-E-03_A0