目錄 MAPX	设变内容 MODIFICATION	日期 DATE

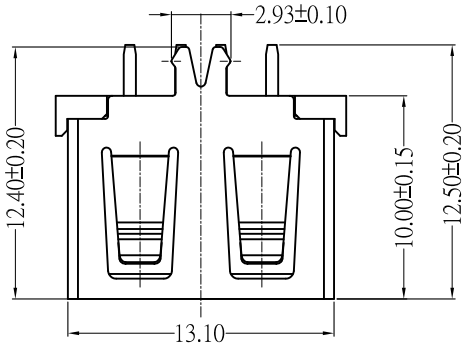

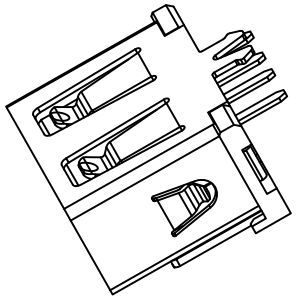

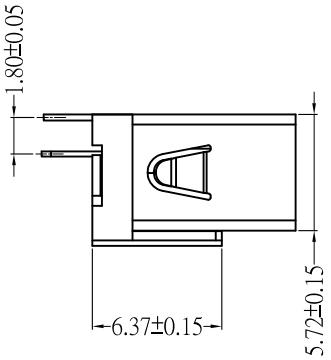

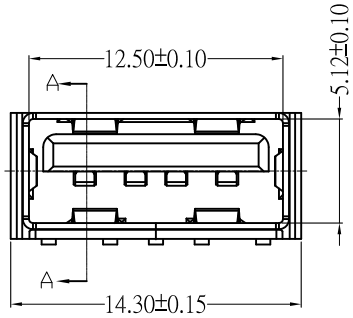

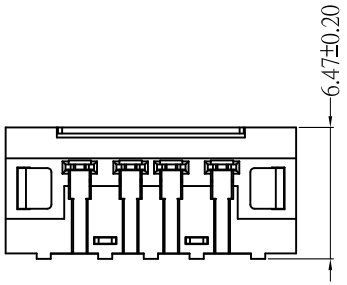

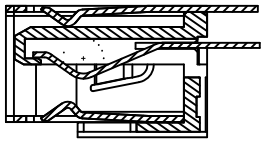

SECTION A-A

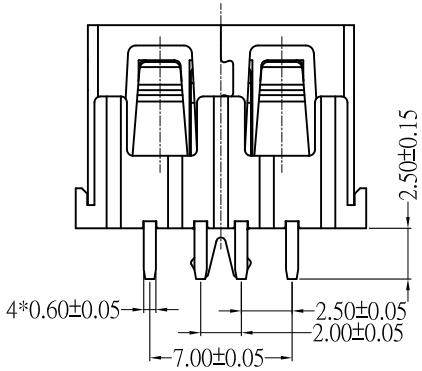

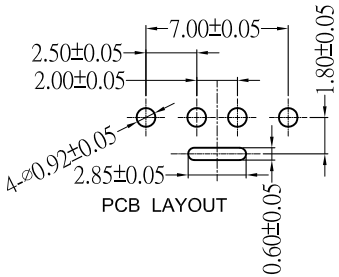

PCB LAYOUT

ELECTRICAL CHARACTERISTECS:

Temperature Range : -20° Cto+85° C
Voltage Current Rating : 1AMP.30V AC
Insulation Resistance : 1000M OHM Min
Contact Resistance : 30m OHM Max
Dielectric Withstanding Voltage : 500V AC

Mechanical:

Mating Force:3.57 Kgf MAX
Unmating Force:1.02 Kgf MIN.

产品图 PRODUCT CHART DWG			
公差一览表 TOLERANCE UNLESS OTHERWISE			
X.	±0.25	X°.	±5°
.X	±0.20	.X°	±2°
.XX	±0.15	.XX°	±1°
.XXX	±0.10	.XXX°	±0.5°

深圳市精拓金电子有限公司

单位 UNITS	MM	制图 DRAWING	Z-Y-B	产品料号 PRODUCT PART NO.	910-561A1012Y10200		
比例 SCALE	1:1	审核 CHKD	雷永键	产品名称 PRODUCT NO.	AF10.0C款180度侧鱼叉脚无边铁壳 PBT白胶6.5		
日期 DATE	2013.05.10	核准 APPD	雷永键	角法 VIEW		版本 VER	A0