VACUUMSCHMELZE	**DATENBLATT / Specification**	**Sach Nr.:** Item no.: **T60403-F4099-X009**

K-Nr.: 25796 K-no.:	Ansteuerübertrager / Drive Transformer	Datum: 11.08.2010 Date:
Kunde: Customer	Kd. Sach Nr.: Customers part no.:	Seite 1 von 1 Page of

Maßbild (mm): Freimaßtoleranz DIN ISO 2768-c
Mechanical outline General Tolerances

Toleranz der Stiftabstände ±0,2mm
(Tolerances grid distance)

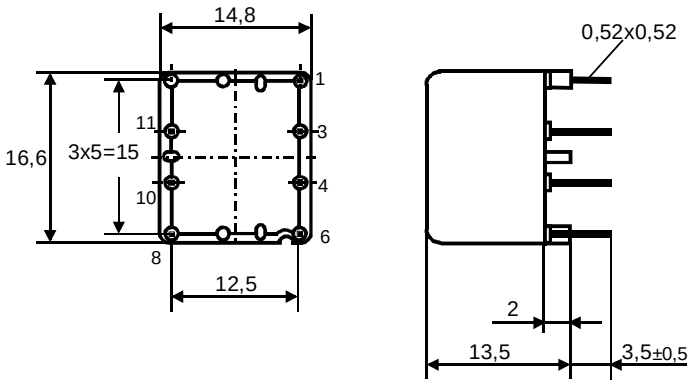

Anschlüsse:
Connections:

Beschriftung:
marking

DC
4099X009 F

Anschlußschema:
Schematic diagram

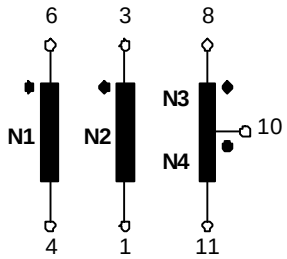

ü = 1 : 1 : 1/1

Betriebsdaten/Charakteristische Daten (Richtwerte):
Operational data/characteristic data (nominal values):

R_{Cu1}; R_{Cu2}; R_{Cu3}; R_{Cu4} = 180 mΩ* ± 15%

L_1 = 2,5 mH* (f = 10 kHz); U_E = 24 V

L_{s1-2}; L_{s1-3}; L_{s1-4} = 5 µH* (f = 100kHz)

$C_{k1-2+3+4} \leq$ 15 pF* (f = 1 kHz)

$\int Udt \geq$ 150 µVs (unipolar)

$U_{is,DC}$ = 900 V (N1-N3/N4; Betriebsisolation)

$U_{is,DC}$ = 450 V (N1-N2, N2–N3/N4, Betriebsisolation)

Umgebungstemperatur/ambient temperature: -40°C...+85°C
Lagertemperatur/storage temperature: -40°C...+85°C

Prüfung: (V: 100%-Test; AQL...: DIN ISO 2859-Teil1)
Inspection

1) (V)	M3024:	$U_{p,eff}$ = 3 kV, 2s,	N1 gegen/vs N2 + N3/N4
		$U_{TA,\ eff} \geq$ 0,7 kV	
2) (V)	M3014:	$U_{p,eff}$ = 1,5 kV, 2 s,	N2 gegen/vs N3/N4
3) (AQL 1/S4)	M3011/4:	Einstellwerte/Settings (N1)	U_E = 7,5 V, t_d = 20 µs, f_p = 1 kHz
		Prüfwert/Test value	$I_p \leq$ 130 mA
4) (V)	M3011/6:	Polarität / Übersetzungsverhältnis: Toleranz ± 5%	
		Polarity / Turns ratio: Tolerance	
5) (Fix05)	M3290:	Lötbarkeitstest nach Abschnitt 1 / solderability test acc. to chapter 1	
6) (AQL 1/S4)	M3200:	Mechanische Prüfung / mechanical test	

Messungen nach Temperaturangleich der Prüflinge an Raumtemperatur * vorläufig/preliminary
Measurements after temperature balance of the test samples at room temperature

Weitere Vorschriften:
Applicable documents:

Datum	Name	Index	Änderung
		81	

Hrsg.: KB-E editor	Bearb: Lo designer		KB-PM: Yu check			freig.: HS released

Weitergabe sowie Vervielfältigung dieser Unterlage, Verwertung und Mitteilung ihres Inhalts nicht gestattet, soweit nicht ausdrücklich zugestanden. Zuwiderhandlungen verpflichten zu Schadenersatz. Alle Rechte für den Fall der Patenterteilung oder GM-Eintragung vorbehalten

Copying of this document, disclosing it to third parties or using the contents there for any purposes without express written authorization by use illegally forbidden. Any offenders are liable to pay all relevant damages.