SOREDE
索 瑞 達 電 子

深圳市索瑞达电子有限公司

承认书

客户名称：EESS1239

客户料号：

产品名称：功率电感

产品料号：SRYH.1040.YF680MT00

客户承认
承认后请签回,如下订单后未签回，视作默认,谢谢您的合作

发行日期	文件编号
2020-12-25	SRD-WI-13007

编制	审核	批准
黄小香	熊安勤	符妃团

版本	更 改　履　历	更改人	更改时间
A	新发行：2020 年 12 月 25 日	黄小香	2020-12-25

深圳市索瑞达电子有限公司	文件编号	SRD-WI-13007	发行日期	2020-12-25
	版次	A	生效日期	2020-12-25
SRYH.1040.YF680MT00 样品承认书	修订次数	0	页　　码	2 / 3

1.外形尺寸:（单位：mm）

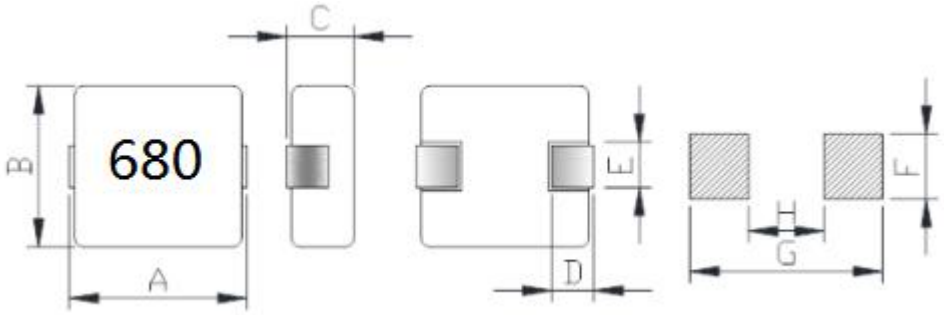

A	11.8MAX
B	10.8MAX
C	4.0MAX
D	2.0±0.5
E	3.0±0.3
F	4.1Ref
G	13.6Ref
H	5.4Ref

2.电气特性:

电感量L	68uH±20%	测试条件	100KHz/0.25V	测试仪器: ■HP4287A ■TH2817C ■TH2817B/1773 ■HK502BC ■CH1062
直流电阻(DCR)	195mΩ Max	测试条件		
电流(IDC)	L(2.6A)TYP.	测试条件	100KHz/0.25V	
温升电流	2.5ATYP.（△T≤40℃）	测试条件	100KHz/0.25V	

注意事项:	修改记录:
1: 包装:500PCS/REEL.	1.
2: 产品包装需用热封带	2:
3: 产品为一体成型	3:
4:	4:
5:	5:

5.载带尺寸:（单位：mm）

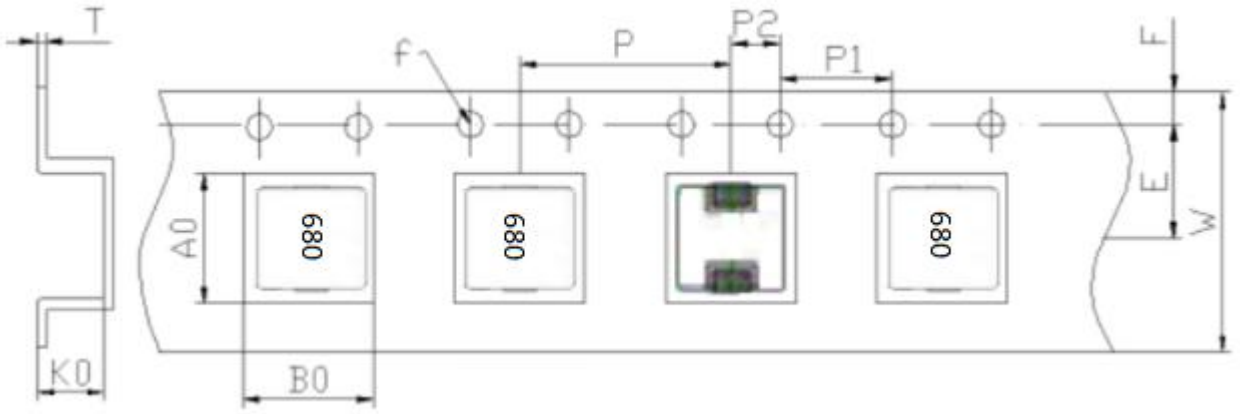

Series	A0	B0	W	E	F	ϕf
	12.0±0.1	11.0±0.1	24.0±0.3	7.5±0.1	1.75±0.1	1.5±0.1
SRYH.1040.YF	P	P1	P2	K0	T	
	16.0±0.1	4.0±0.1	2.0±0.1	4.2±0.1	0.35±0.1	

6.带盘尺寸:（单位：mm）

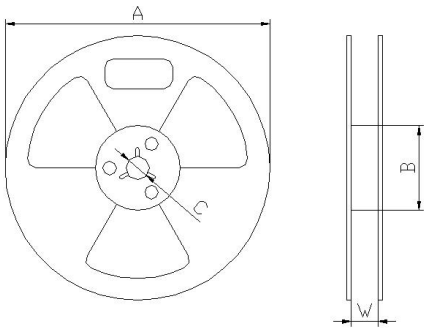

A	330±0.5
B	100±0.5
C	13.5±0.5
W	24.5±0.5

7.包装数量：

项目	数量（PCS）	尺寸规格（mm）
盘	500	13″
内盒		
外箱		

注意事项：

1：载带前空格留 20PCS,后空格留 30PCS。

2：热封上带。