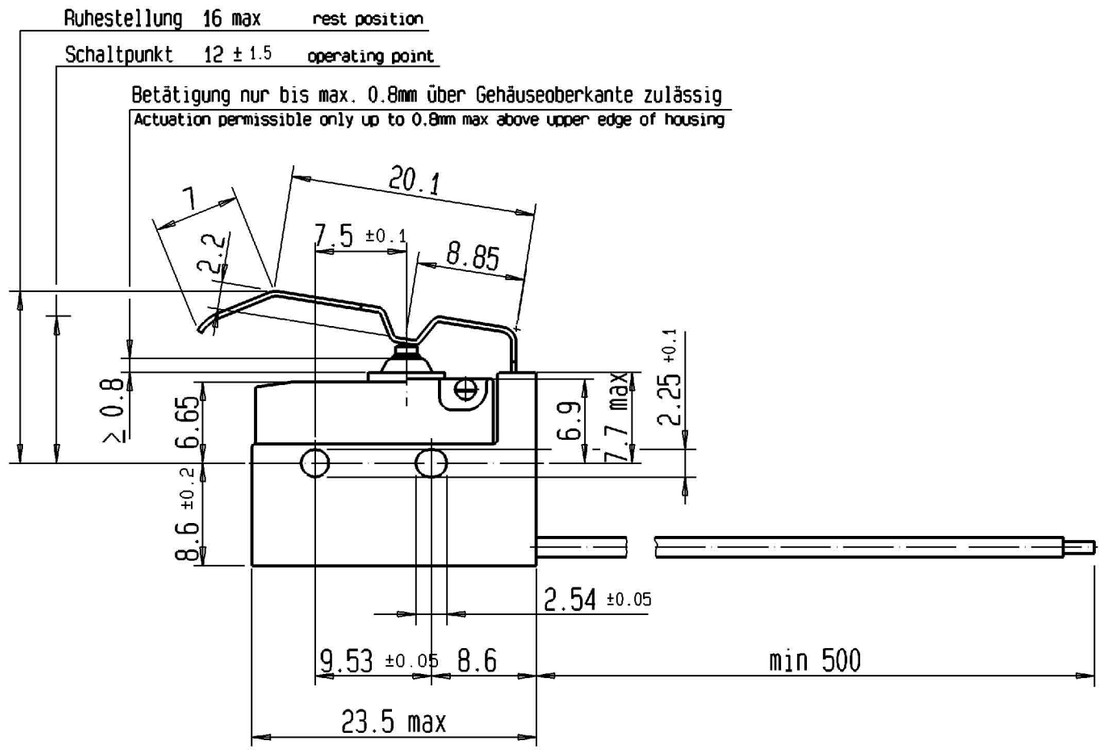

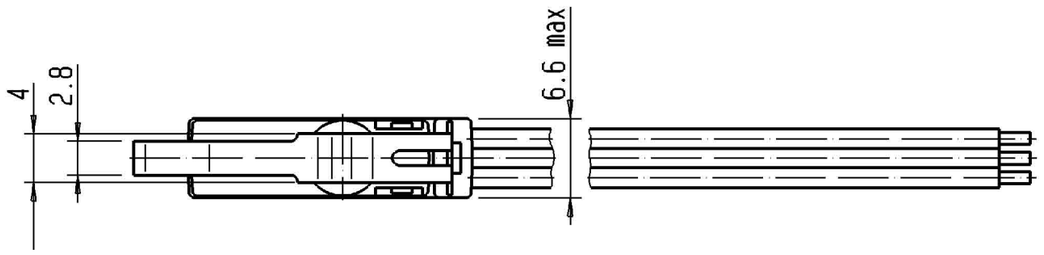

Technische Angaben

Werkstoffe :

Sockel	: PET sw 30% GV
Deckel	: PBT
Betätiger	: PBT
Anschlüsse	: CuZn10
Kontakte	: AgNi10
Litzen	: FL-Leitung 0.75mm² Temp.best. -25°C - 105°C

Belastung	: 6A 125-250 VAC
Temp.best.	: T 105
Schutzart	: IP 67
Kennzeichnung	: Herstelldatum W/J

Schaltbild

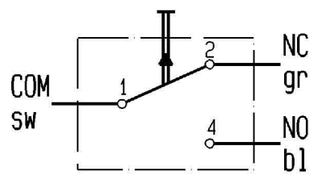

Index	Anz.	Datum	Name	Änderung
00		01.06.95	StR	ÄM-Nr. 117565

Gewicht:

Zeichnung erstellt mit: CAD - 400 (HAN)

Werkstoff:

gez. Reindl Dat. 01.06.95

Allgemeintoleranzen: DIN 7168 - m / DIN 16901-140

gepr. Dat.

Oberfläche:

Norm. Dat.

Benennung: Mikroschalter

Zeichnungs-Nr.: NM09-0045

Blatt 1 von 1

Maßstab: 2:1

Teile-Nr. des Kunden:

Verwendet für / Kunde: Cherry UK, RS Components

CHERRY-MIKROSCHALTER
G. m. b. H.
Industriestraße 19
D-91275 Auerbach/Opf.

Ersatz für: NM09-0045 Ind.a

Ersetzt durch:

Format: DIN A3

Diese Zeichnung darf ohne unsere Genehmigung weder vervielfältigt noch dritten Personen zur Einsicht oder zu anderen Zwecken überlassen noch anderweitig mißbräuchlich benutzt werden. (Par. 18 UWG)