MT-X512	P.1
聖誕燈串控制 IC	

MT-X512 系列

MT-X512 是專門設計應用於燈串控制。直接推動 SCR 燈串 (AC 線路)。利用一個按鍵可循環選擇所需的花樣, 亦可用 AUTO 段自動換段, 變換花樣。內建記憶線路，斷電後再接電會回到原來設定的段落，不須用電池作 BACKUP。

產品應用

* 聖誕燈串
* DISCO 燈串
* 裝飾燈
* 廣告燈
* 其他

14 PIN DIP 腳位圖

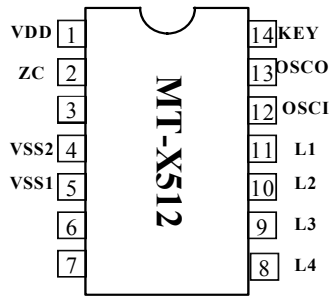

特　　性

* CMOS 製造技術
* 工作電壓範圍:
  4.0 - 5.0V DC
* 直接推動 SCR 接燈串 (AC線路)
* 四組輸出
* 十二段功能選擇, 利用按鍵選擇功能 , 換段變化。其功能如下
  第 一 段:自動連續變換各段
  第 二 段:全亮
  第 三 段: 雙燈跑馬(四種速度)
  第 四 段:星星閃爍帶跑馬變化
  第 五 段:單燈漸明漸暗(四種速度)
  第 六 段: 四燈同時漸明漸暗(四種速度)
  第 七 段:單燈跑馬(四種速度)
  第 八 段:三燈波浪(二種速度)
  第 九 段:順亮反滅(二種速度)
  第 十 段:星星閃爍
  第十一段:全閃(四種速度)
  第十二段:孔雀開屏(四種速度)

MT-X512	P.2
聖誕燈串控制 IC	

應用線路

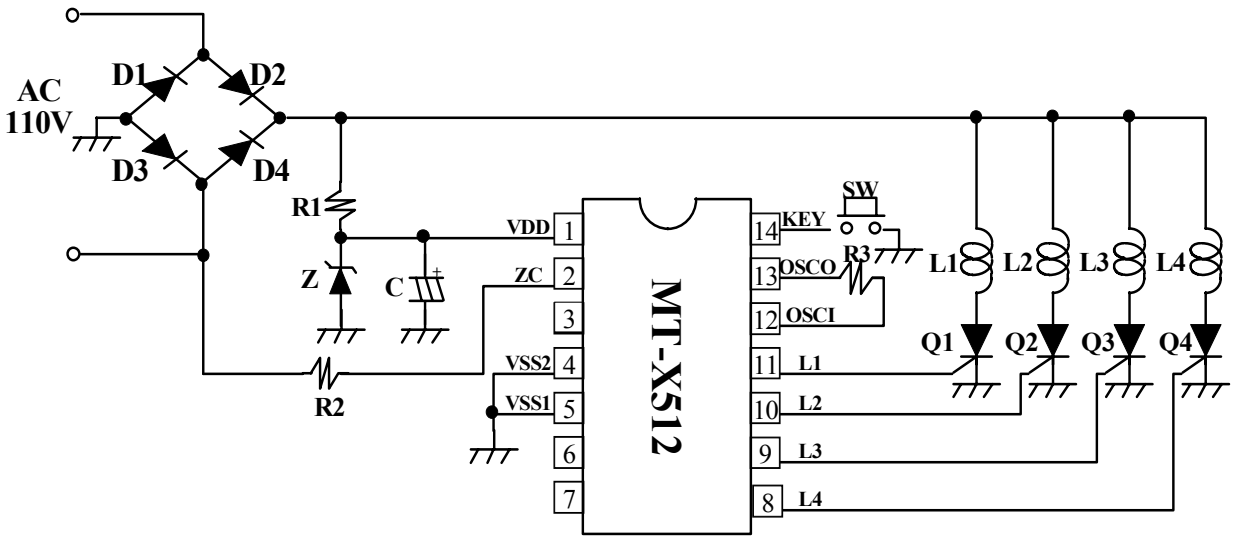

零件使用:

D1, D2, D3, D4	: 1N4004
Q1, Q2, Q3, Q4	: SCR
C	: 47μF 16V
Z	: 4.7V ZENER DIODE
R1	: 39KΩ 1/2W
R2	: 2.7MΩ 1/4W
R3	: 330KΩ 1/4W
SW	: SWITCH
L1, L2, L3, L4	: 燈串

第 一 段 : 自動連續變換各段	COMBINATION
第 二 段 : 全亮	STEADY-ON
第 三 段 : 雙燈跑馬(四種速度)	TWIN-LIGHT CHASING
第 四 段 : 星星閃爍帶跑馬變化	IN WAVE/TWINKLE FLASHING
第 五 段 : 單燈漸明漸暗(四種速度)	SLO-GLO
第 六 段 : 四燈同時漸明漸暗(四種速度)	SLOW-FADE
第 七 段 : 單燈跑馬(四種速度)	ONE-LIGHT CHASING
第 八 段 : 三燈波浪(二種速度)	TRIPPLE LIGHT WAVE
第 九 段 : 順亮反滅(二種速度)	SEQUENTIAL ON/REVERSE FADING
第 十 段 : 星星閃爍	TWINKLE FLASHING
第 十一 段 : 全閃(四種速度)	FOUR LIGHT FLASHING
第 十二 段 : 孔雀開屏(四種速度)	STEPPING ON/SLOW FADE

第 一 段 : 自動連續變換各段	COMBINATION
第 二 段 : 全亮	STEADY-ON
第 三 段 : 快波浪(二種速度)	IN-WAVE
第 四 段 : 雙燈跑馬(四種速度)	TWIN-LIGHT CHASING
第 五 段 : 星星閃爍帶跑馬變化	IN WAVE/TWINKLE FLASHING
第 六 段 : 單燈漸明漸暗(四種速度)	SLO-GLO
第 七 段 : 層次亮(四種速度)	STEPPING ON
第 八 段 : 四燈同時漸明漸暗(四種速度)	SLOW-FADE

台北總公司: 臺北市內湖區瑞光路 66 巷 31 號三樓 Tel:+886 2 27911186 Fax:+886 2 27940501
中國辦事處: 廣東省東莞市長安鎮廈崗第四工業區 Tel:+86 769 5332900 Fax:+86 769 5385813