HBR20100D

主要参数 MAIN CHARACTERISTICS

$I_{F(AV)}$	20（2×10）A
V_{RRM}	100 V
T_j	175 ℃
$V_{F(max)}$	0.72V （@Tj=125℃）

封装 Package

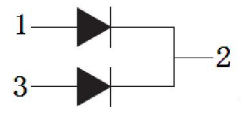

TO-220

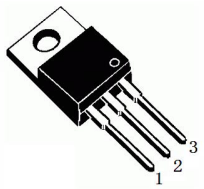

TO-220HF

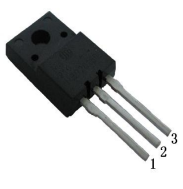

TO-263

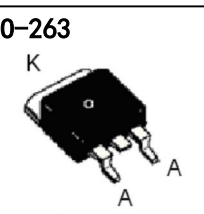

TO-262

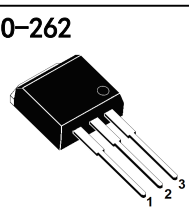

DPAK

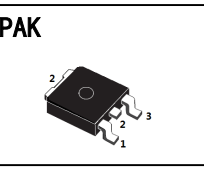

IPAK

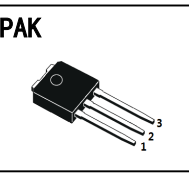

用途

- 高频开关电源
- 低压续流电路和保护电路

APPLICATIONS

- High frequency switch power supply
- Free wheeling diodes, polarity protection applications

产品特性

- 共阴结构
- 低功耗，高效率
- 良好的高温特性
- 有过压保护环，高可靠性
- 环保（RoHS）产品

FEATURES

- Common cathode structure
- Low power loss, high efficiency
- High Operating Junction Temperature
- Guard ring for overvoltage protection，High reliability
- RoHS product

订货信息 ORDER MESSAGE

订货型号 Order codes	印记 Marking	封装 Package	无卤素 Halogen Free	包装 Packaging	器件重量 Device Weight
HBR20100DZ	HBR20100D	TO-220	否 NO	条管 Tube	1.98 g(typ)
HBR20100DZR	HBR20100D	TO-220	是 YES	条管 Tube	1.98 g(typ)
HBR20100DHF	HBR20100D	TO-220HF	否 NO	条管 Tube	1.70 g(typ)
HBR20100DHFR	HBR20100D	TO-220HF	是 YES	条管 Tube	1.70 g(typ)
HBR20100DS	HBR20100D	TO-263	否 NO	条管 Tube	1.90 g(typ)
HBR20100DSR	HBR20100D	TO-263	是 YES	条管 Tube	1.90 g(typ)
HBR20100DS	HBR20100D	TO-263	否 NO	编带 Reel	1.90 g(typ)
HBR20100DSR	HBR20100D	TO-263	是 YES	编带 Reel	1.90 g(typ)
HBR20100DB	HBR20100D	TO-262	否 NO	条管 Tube	1.70 g(typ)
HBR20100DBR	HBR20100D	TO-262	是 YES	条管 Tube	1.70 g(typ)
HBR20100DV	HBR20100D	IPAK	否 NO	条管 Tube	0.38 g(typ)
HBR20100DVR	HBR20100D	IPAK	是 YES	条管 Tube	0.38 g(typ)
HBR20100DR	HBR20100D	DPAK	否 NO	编带 Reel	0.33 g(typ)
HBR20100DRR	HBR20100D	DPAK	是 YES	编带 Reel	0.33 g(typ)

绝对最大额定值 ABSOLUTE RATINGS (Tc=25℃)

项 目 Parameter			符 号 Symbol	数 值 Value	单 位 Unit
最大反向重复峰值电压 Repetitive peak reverse voltage			V_{RRM}	100	V
最大直流阻断电压 Maximum DC blocking voltage			V_{DC}	100	V
正向平均整流电流 Average forward current	T_C=150℃ (TO-220/263/ 262/IPAK/DPAK)	整个器件 per device	$I_{F(AV)}$	20	A
	T_C=125℃ (TO-220HF)	单 侧 per diode		10	
正向峰值浪涌电流 Surge non repetitive forward current （额定负载 8.3ms 半正弦波—按 JEDEC 方法） 8.3 ms single half-sine-wave (JEDEC Method)			I_{FSM}	180	A
最高结温 Maximum junction temperature			T_j	175	℃
储存温度 Storage temperature range			T_{STG}	-40~+150	℃

电特性 ELECTRICAL CHARACTERISTICS

项 目 Parameter	测试条件 Tests conditions		最小值 Value(min)	典型值 Value(typ)	最大值 Value(max)	单位 Unit
I_R	Tj =25℃	V_R=V_{RRM}			10	μA
	Tj =125℃				5	mA
V_F	Tj =25℃	I_F=10A		0.80	0.85	V
	Tj =125℃			0.67	0.72	V

热特性 THERMAL CHARACTERISTICS

项 目 Parameter		符 号 Symbol	最小值 Value(min)	最大值 Value(max)	单 位 Unit
结到管壳的热阻 Thermal resistance from junction to case	TO-220	$R_{th(j-c)}$		1.9	℃/W
	TO-263			1.9	
	TO-262			1.9	
	IPAK			2.3	
	DPAK			2.3	
	TO-220HF			2.5	

特征曲线 ELECTRICAL CHARACTERISTICS (curves)

I_F vs V_F

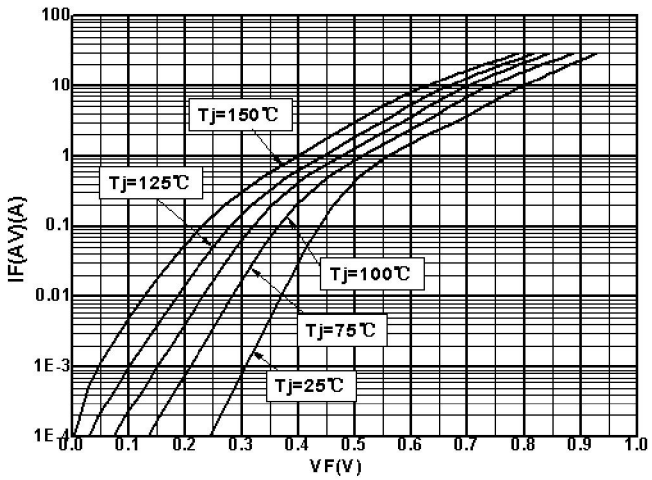

I_R vs V_R

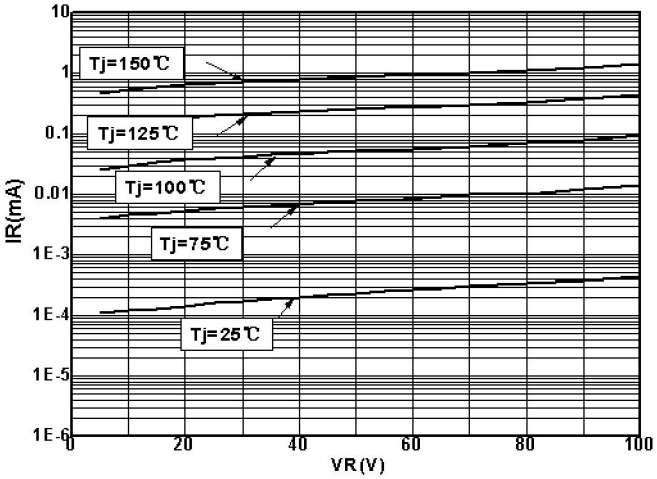

$I_{F(AV)}$ vs T_C

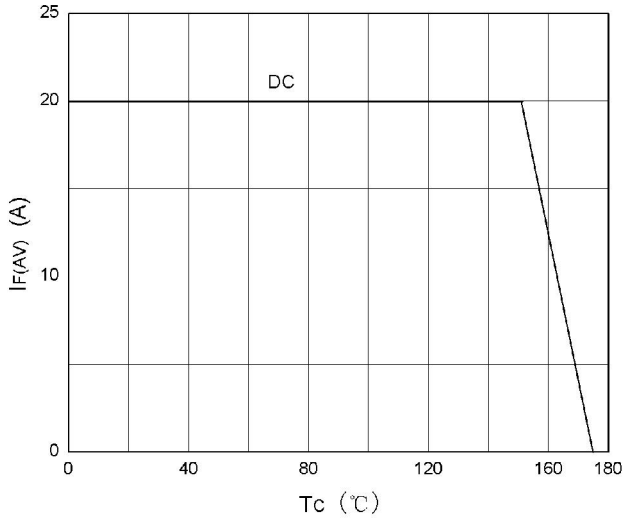

C_T vs V_R

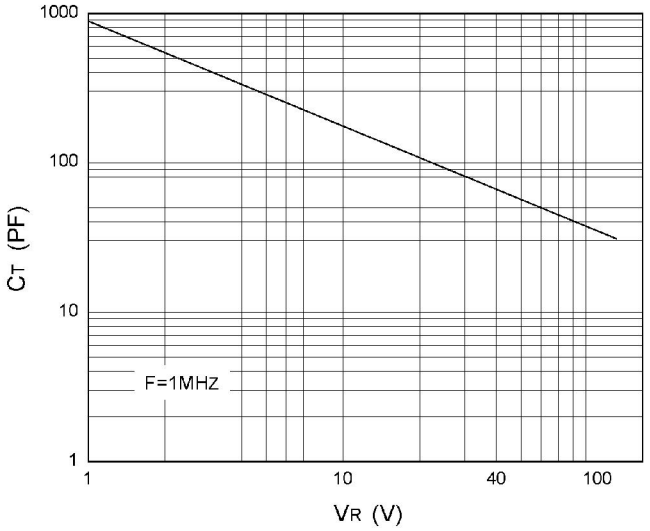

外形尺寸 **PACKAGE MECHANICAL DATA**

TO-220

单位 Unit ： mm

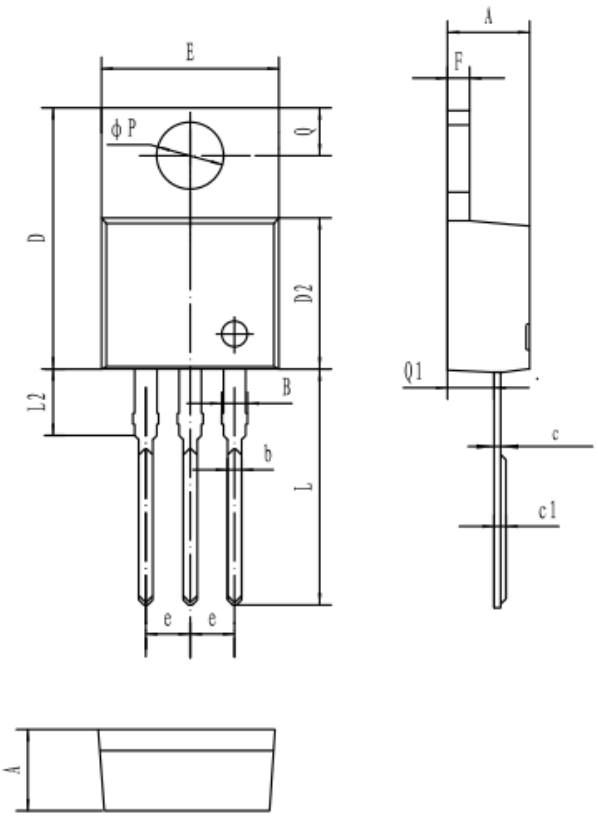

符号 symbol	MIN	MAX
A	4.40	4.80
B	1.10	1.40
b	0.70	0.95
c	0.28	0.48
c1	0.32	0.52
D	14.45	16.00
D2	8.20	9.20
E	9.60	10.40
e	2.39	2.69
F	1.20	1.35
L	13.05	14.05
L2	3.70	3.90
Q	2.40	3.00
Q1	2.20	2.90
P	3.50	4.00

外形尺寸 **PACKAGE MECHANICAL DATA**

TO-220HF

单位 **Unit ： mm**

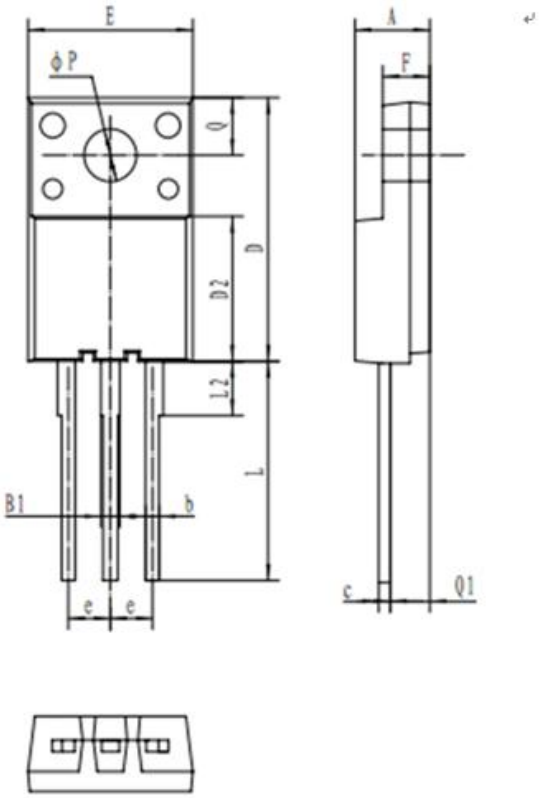

符号 symbol	MIN	MAX
A	4.0	5.0
B1	0.87	1.27
b	0.72	0.92
c	0.5	0.7
D	15.0	16.5
D2	7.8	9.4
E	9.62	10.62
e	2.54 TYP	
F	2.3	3.3
L	13.0	14.0
L2	3.1	3.5
ϕp	3.0	3.4
Q	3.15	3.55
Q1	2.2	2.5

外形尺寸 **PACKAGE MECHANICAL DATA**

TO-263

单位 Unit ： mm

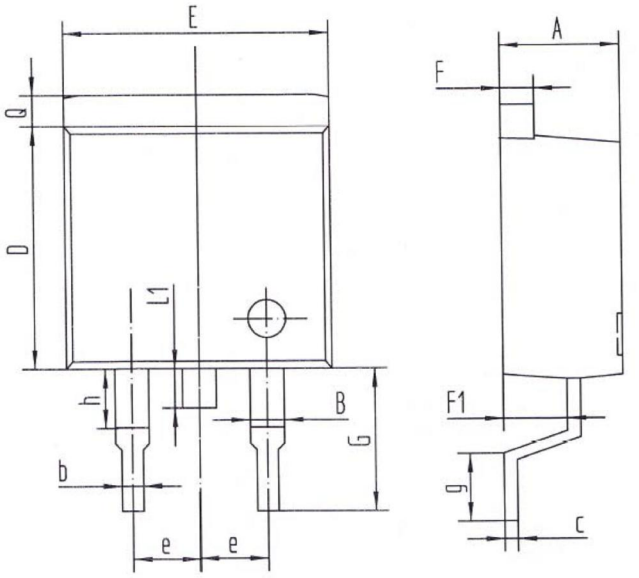

符号 symbol	MIN	MAX
A	4.50	4.90
B	1.20	1.40
D	8.40	8.80
E	9.50	10.50
F	1.20	1.40
F1	2.50	2.90
G	4.50	5.50
L1	1.30	1.60
Q	1.20	1.50
b	0.75	0.95
c	0.35	0.50
e	2.49	2.59
g	1.90	2.80
h	2.30	3.30

编带 REEL

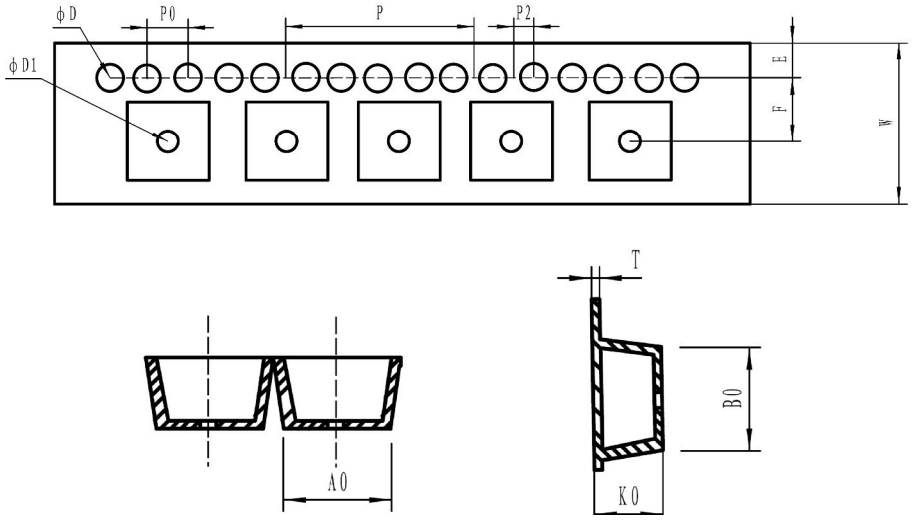

产品尺寸规格 (UNIT:mm)					
规格	W	A0	E	F	D
尺寸	24 ±0.3	10.9±0.2	1.75±0.2	11.5±0.2	1.5 +0.2/-0.1
规格	D1	P0	P2	P	T
尺寸	1.5 +0.2/-0.1	4±0.2	2±0.2	16±0.2	0.35±0.05
规格	K0	B0			
尺寸	4.9±0.2	16.0±0.2			

外形尺寸 **PACKAGE MECHANICAL DATA**

TO-262

单位 Unit ： mm

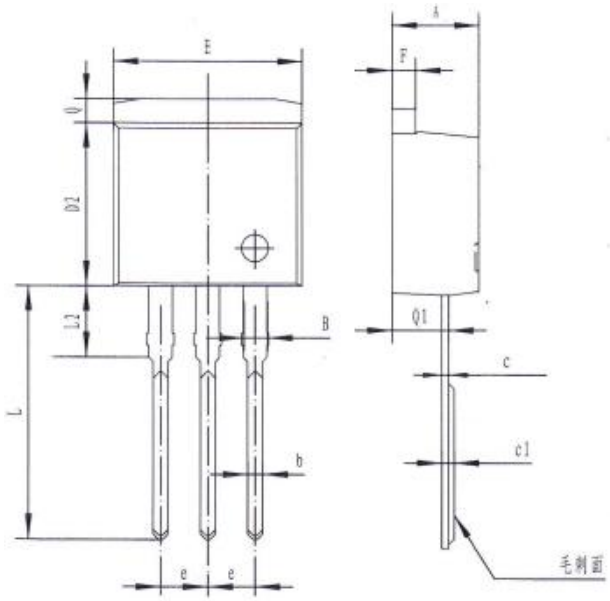

符号 symbol	MIN	MAX
A	4.40	4.90
B	1.10	1.40
b	0.70	0.95
c	0.30	0.60
c1	0.33	0.63
D2	8.20	9.20
E	9.60	10.50
e	2.39	2.69
F	1.20	1.35
L	13.11	14.61
L2	3.55	4.05
Q	1.10	1.40
Q1	2.65	2.85

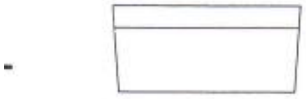

外形尺寸 **PACKAGE MECHANICAL DATA**

IPAK

单位 Unit ： mm

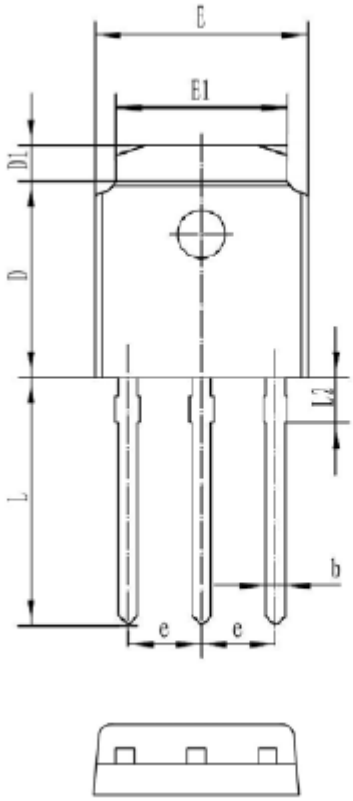

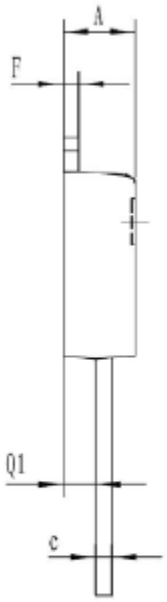

符号 symbol	MIN	MAX
A	2.20	2.40
b	0.72	0.85
c	0.46	0.56
D	6.00	6.20
D1	0.95	1.25
E	6.50	6.70
E1	4.70	4.92
e	2.24	2.34
F	0.47	0.58
L	9.2	9.6
Q1	0.97	1.17

外形尺寸 **PACKAGE MECHANICAL DATA**

DPAK

单位 Unit ： mm

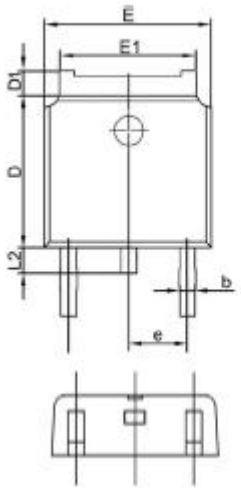

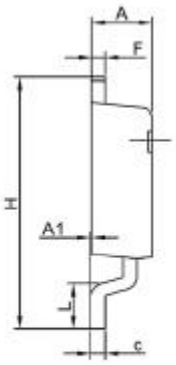

符号 symbol	MIN	MAX
A	2.2	2.4
A1	0.0	0.2
b	0.7	0.9
c	0.45	0.55
D	6.0	6.3
D1	0.8	1.2
E	6.5	6.8
E1	5.2	5.5
e	2.28TYP	
F	0.45	0.55
H	9.65	10.45
L	1.4	1.7
L2	0.6	1.0

编带 REEL

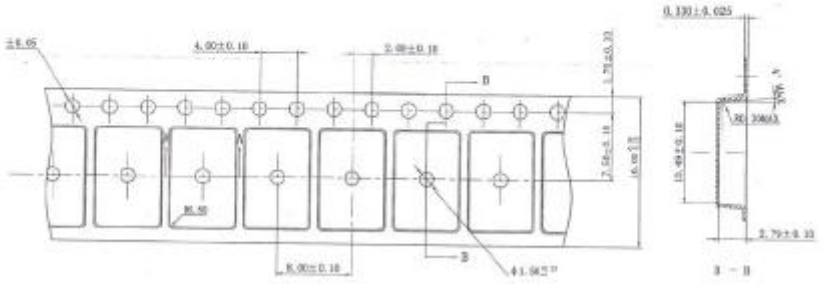

注意事项

1.吉林华微电子股份有限公司的产品销售分为直销和销售代理，无论哪种方式，订货时请与公司核实。

2.购买时请认清公司商标，如有疑问请与公司本部联系。

3.在电路设计时请不要超过器件的绝对最大额定值，否则会影响整机的可靠性。

4.本说明书如有版本变更不另外告知

NOTE

1. Jilin Sino-microelectronics co., Ltd sales its product either through direct sales or sales agent , thus, for customers, when ordering , please check with our company.
2. We strongly recommend customers check carefully on the trademark when buying our product, if there is any question, please don't be hesitate to contact us.
3. Please do not exceed the absolute maximum ratings of the device when circuit designing.
4. Jilin Sino-microelectronics co., Ltd reserves the right to make changes in this specification sheet and is subject to change without prior notice.

联系方式

吉林华微电子股份有限公司

公司地址：吉林省吉林市深圳街 99 号

邮编：132013
总机：86-432-64678411
传真：86-432-64665812
网址：www.hwdz.com.cn

市场营销部
地址：吉林省吉林市深圳街 99 号

邮编：132013
电话：86-432-64675588
64675688
64678411-3098/3099
传真: 86-432-64671533

CONTACT

JILIN SINO-MICROELECTRONICS CO., LTD.

ADD: No.99 Shenzhen Street, Jilin City, Jilin Province, China.
Post Code: 132013
Tel：86-432-4678411
Fax：86-432-4665812
Web Site：www.hwdz.com.cn

MARKET DEPARTMENT
ADD: No.99 Shenzhen Street, Jilin City, Jilin Province, China.
Post Code: 132013
Tel: 86-432-64675588
64675688
64678411-3098/3099
Fax: 86-432-64671533

附录（Appendix）：修订记录（Revision History）

日期 Date	旧版本 Last Rev.	新版本 New Rev.	修订内容 Description of Changes