図面番号(DRAWING NO.) SJ102934

版数 REV.	年月日 DATE	DCN NO.	変更内容 DESCRIPTION	製図 DR.	担当 CHK.	査閲 APPD.	承認 APPD.
2	4.Sep.2006	060981	ADDED LOT No. etc ロットNo.追加、他		K.HISAMATSU	M.Suzuki	K.Hisatomi

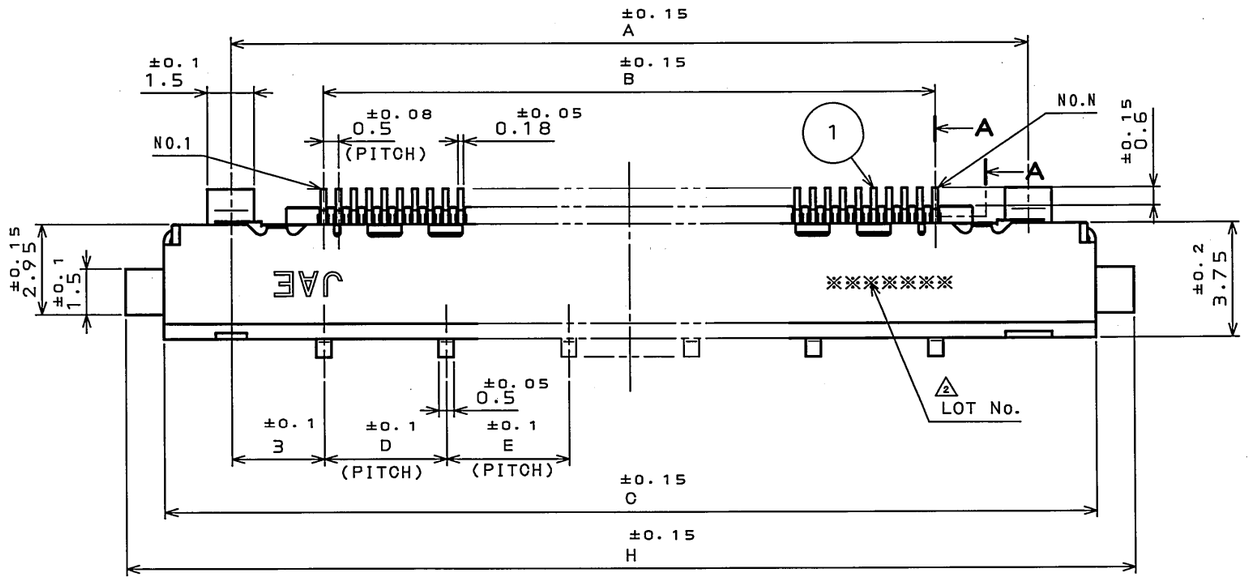

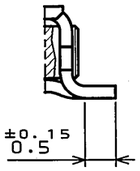

2 SECT. A-A
(SCALE 10:1)

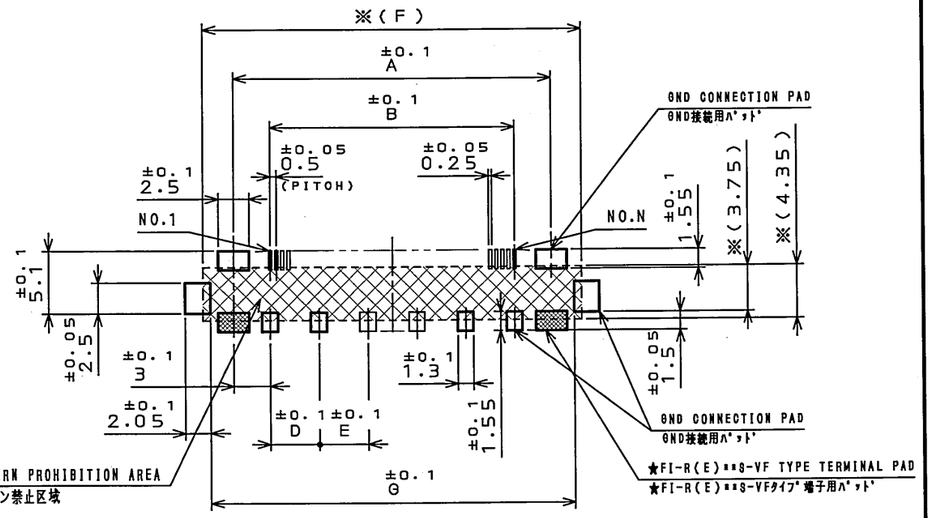

APPLICABLE P.C.B. DIMENSION(REF.)
適合基板寸法(参考)

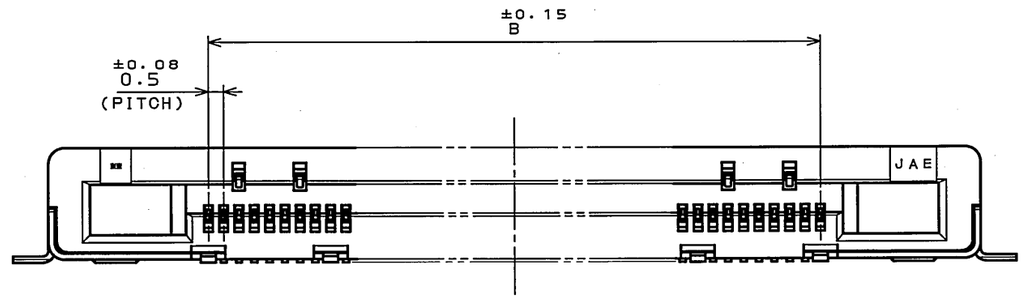

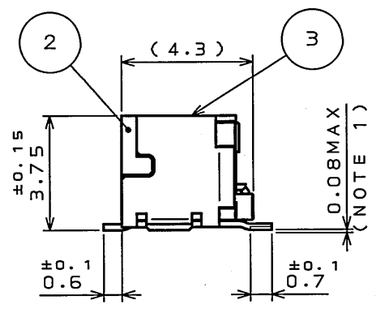

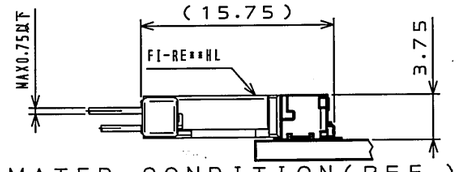

MATED CONDITION(REF.)
嵌合状態図(参考)

TABLE 1
表1

CONTACT AREA 接触部	SOLDERING AREA 端子部
GOLD OVER NICKEL Ni上Au	TIN OVER NICKEL Ni上Sn

TABLE 2
表2

NO.OF CONTACTS(N) \ DEMENSION	A	B	C	D	E	F	G	H
21	16	10	20.35	3	—	20.95	19.75	22.85
31	21	15	25.35	4	—	25.95	24.75	27.85
41	26	20	30.35	4	4	30.95	29.75	32.85
51	31	25	35.35	5	5	35.95	34.75	37.85

NOTE1. COPLANARITY BETWEEN TERMINAL AND HOLD DOWN OF SHELL SHOULD BE 0.08mm MAX.
2. PRODUCTION LOT NUMBER AS INDICATED.

注1. 端子及び、シェルのホールドダウンの相互のバラツキは0.08以内とする。
2. 図示の位置にロット番号を表示する。

NO.	名称 DESCRIPTION	個数 QTY.	材料 MATERIAL	仕上 FINISH	備考 REMARKS
3	SHELL シェル	1	STAINLESS STEEL ステンレス	TIN PLATING Snメッキ	—
2	INSULATOR インシュレータ	1	HEAT RESISTING PLASTIC 耐熱性プラスティック	—	UL94 V-0
1	CONTACT コンタクト	TABLE 2	COPPER ALLOY 銅合金	TABLE 1	

仕様書(SPECIFICATION)	
第1版(ORIGINAL DATE)	15.Mar.2005
製図 DR.	
担当 CHK.	K.HISAMATSU
査閲 APPD.	M.SUZUKI
承認 APPD.	K.HISATOMI

一般公差(GENERAL TOLERANCE)

寸法(DIMENSION)	角度(ANGLES)
. ±0.8	X° ±
.X ±0.4	X°X' ±
.XX ±0.1	
.XXX ±	

尺度(SCALE) 5:1
シリーズ(SERIES) FI-R
名称(TITLE) FI-RE**S-HF (SHIELD TYPE)
質量(MASS)

日本航空電子工業株式会社
JAPAN AVIATION ELECTRONICS INDUSTRY, LTD.

図面番号(DRAWING NO.) SJ102934
SIZE A3
版数(REV.) 2

JAE CONNECTOR.COM Reference Only

JAE CONNECTOR DIV. PROPRIETARY.
COPYRIGHT (C) 2005, JAPAN AVIATION ELECTRONICS INDUSTRY, LTD.

DOF-0-212E(03.08)