図面番号(DRAWING NO.) SJ038453

版数 REV.	年月日 DATE	DON NO.	変更内容 DESCRIPTION	製図 DR.	担当 CHK.	査閲 APPD.	承認 APPD.
2	16.Dec.2004	056414	FINISH CHANGE	——	Y.TAKAGI	——	Y.KUBOTA
3	29.Dec.2004	056489	FINISH CHANGE	——	Y.TAKAGI	—	Y.Kubota

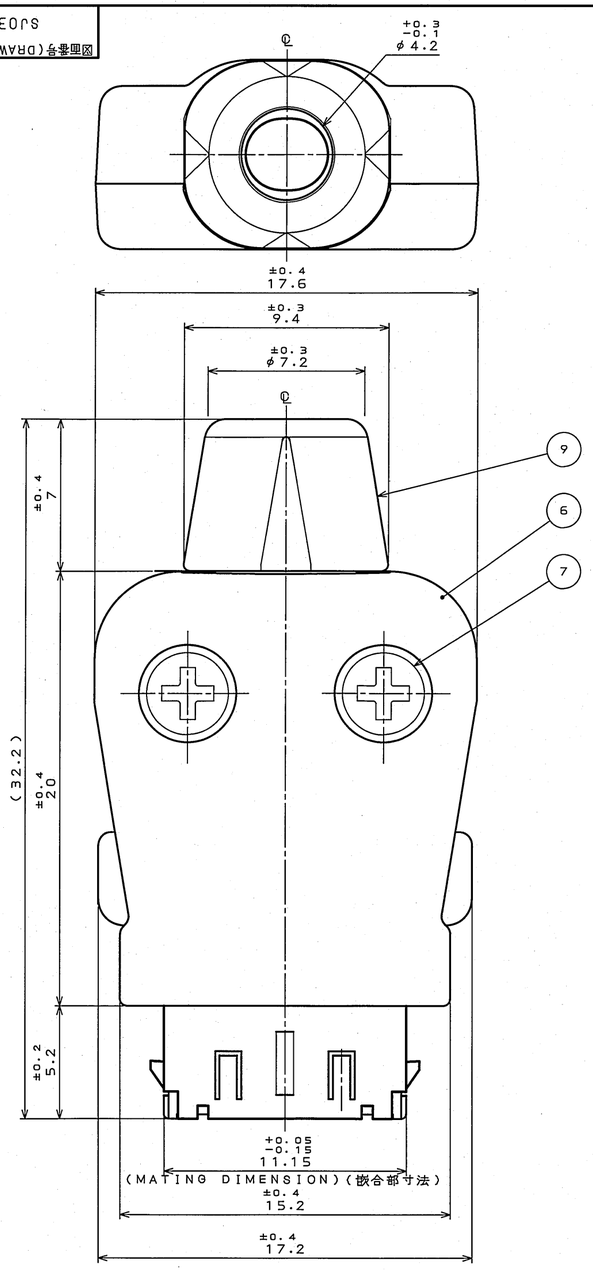

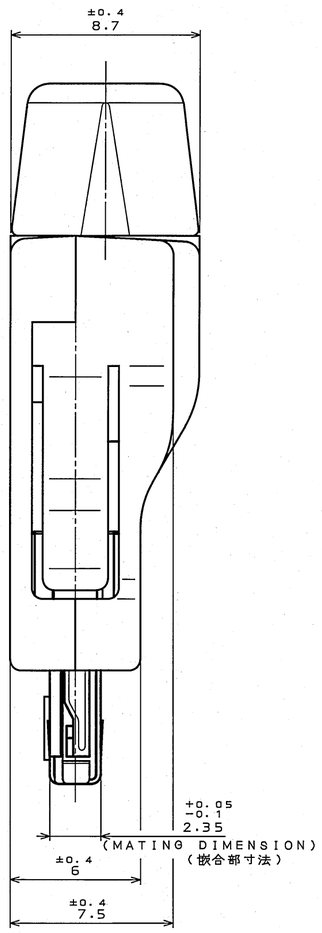

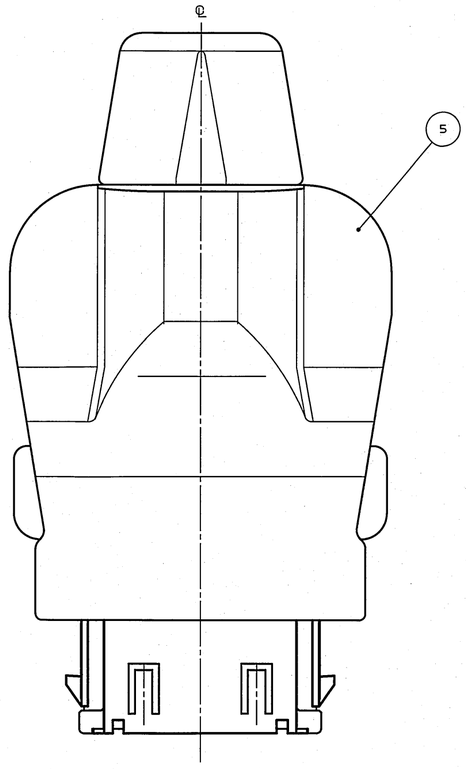

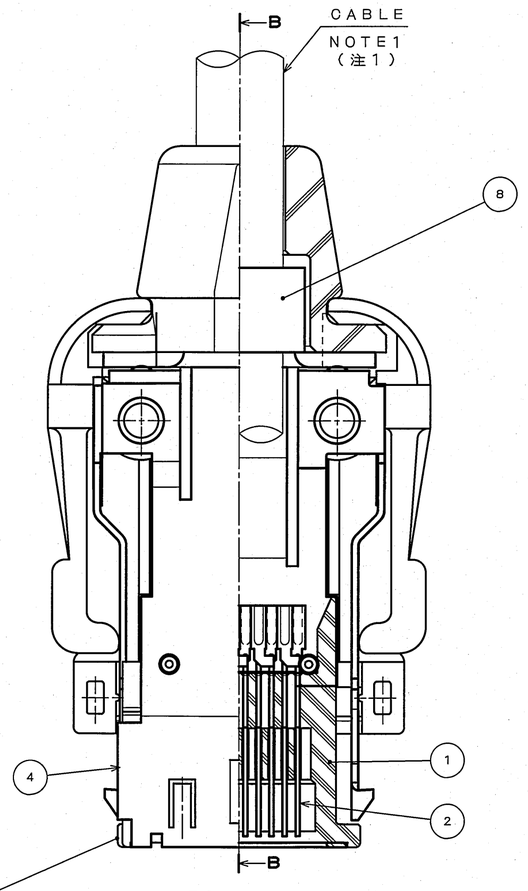

SECT. A-A

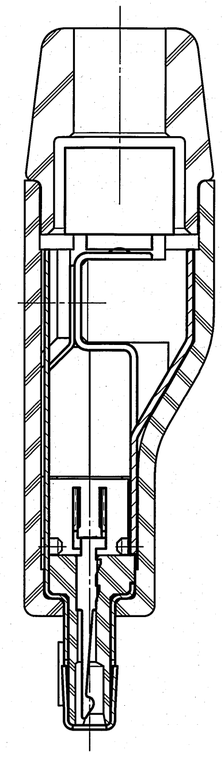

SECT. B-B

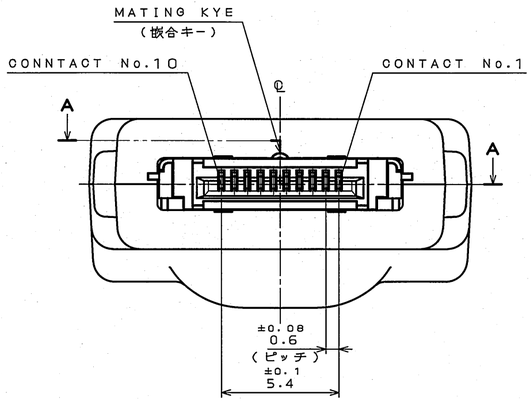

NOTE1. OUTER DIAMETER OF THE APPLICABLE CABLE: φ4±0.2

△2 2. THE CONNECTING AREA IS PLATED WITH GOLD FLASH(0.03μmMIn) OVER Pd-NI(0.4μmMIn) OVER NICKEL(1.5μmMIn).
TERMINAL AREA IS PLATED WITH GOLD FLASH (0.03μmMIn) OVER NICKEL(1.5μmMIn).

3. THE INSULATOR ASSEMBLED WITH CONTACT IS SUPPLIED.
THE OTHER PARTS ARE ATTACHED.

注1. 適合ケーブル仕上り外径: φ4±0.2

△2 2. 接触部は、ニッケル(1.5μm以上)上パラジウムニッケル(0.4μm以上)上金フラッシュメッキ(0.03μm以上)
結線部は、ニッケル(1.5μm以上)上金フラッシュメッキ(0.03μm以上)である.

3. コンタクトは、インシュレータに組込まれた状態で納入される. その他の部品は、バラの状態で納入される.

符号 NO.	名称 DESCRIPTION	個数 QTY.	材料 MATERIAL	仕上 FINISH	備考 REMARKS
9	BUSHING	1	PVC	(GRAY)	UL94V-0
8	CLAMP BARREL	1	COPPER ALLOY	NICKEL PLATING	——
7	TAPPING SCREW	2	STEEL	TRIVALENT CHROMATE TREATMENT ON ELEOTROPLATED ZINC △1 (COLOR : BLACK)	——
6	HOOD B	1	PC	(GRAY)	UL94V-0
5	HOOD A	1	PC	(GRAY)	UL94V-0
4	LOCK SPRING	1	STAINLESS STEEL	NICKEL PLATING	
3	SHELL	1	STAINLESS STEEL	NICKEL PLATING	——
2	CONTACT	10	COPPER ALLOY	NOTE2	——
1	INSULATOR	1	6-6Ny	(BLACK)	UL94V-0

仕様書(SPECIFICATION)	JAOS-3192	第1版(ORIGINAL DATE)	3.Mar.2003
一般公差(GENERAL TOLERANCE)		製図 DR.	H.SAKURADA
寸法(DIMENSION)	角度(ANGLES)	担当 CHK.	Y.TAKAGI
. ±0.8	X° ±	査閲 APPD.	——
.X ±0.4	X°X' ±	承認 APPD.	Y.KUBOTA
.XX ±0.1			
.XXX ±			

尺度(SCALE)	5:1	シリーズ(SERIES)	DA1
名称(TITLE)	DA1P010M95E		
質量(MASS)			
日本航空電子工業株式会社 JAPAN AVIATION ELECTRONICS INDUSTRY, LTD.			
図面番号(DRAWING NO.)	SJ038453	版数(REV.)	3
SIZE	A2		

DOF-0-213E(03.08)

0 10 20 30 40 50 60 70 80 90 100

LEAD FREE この製品は鉛フリー品です

JAE CONNECTOR DIV. PROPRIETARY.
COPYRIGHT(C) 2003, JAPAN AVIATION ELECTRONICS INDUSTRY, LTD.
JAE CONNECTOR.COM
Reference Only