DONGYA ELECTRONIC



# BZJ-50D

Series N.C.Contactors
系列常闭接触器

## 1 产品型号含义 Nomination(nomogram)

BZJ- 50 D/□

- 线圈电压 Coil voltage
- 设计 改型代号(单线圈)
  Design and remodelcode(single coil)
- 触点电路额定电流 Rated current ofcontact circuit
- 产品型号(常闭型) Product model(NC)

## 2 使用条件 Use conditionsrequired

环境温度 Ambient temperature：-25~+40℃
相对湿度 Relative humidity：+20℃达98%(upto 98% at +20℃)
固定处的振动频率 Vibration freq. atthe fixed position：
3g、1~50Hz 振幅 0.5mm
3g、1~50Hz ampl 0.5mm
安装方向 Mounting directions：任意 Optional

## 3 外形安装图 Configurational mounting diagram

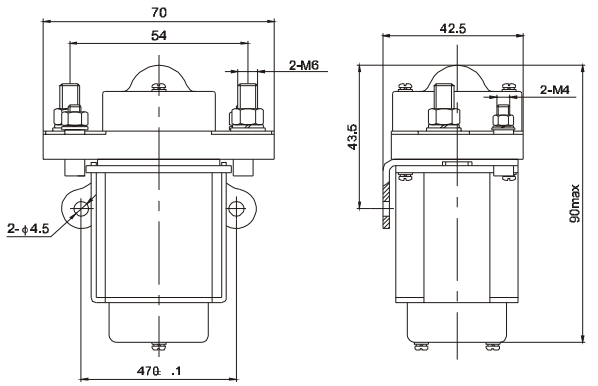


## 4 线路原理图 Circuit diagram

一路常闭型(SPST N.C.)
3、4为触点接线端(3、4 contact terminal)
1、2为线圈接线端(1、2 coil terminal)
L为绕组(L is winding)

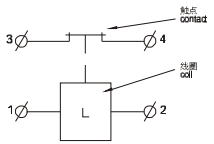


## 5 简要技术数据 Basic technical data

| 编号 NO. | 参数名称 Parameters | 产品代号 Product code | |
|---|---|---|---|
| | | BZJ-50D系列 series | |
| 1 | 线圈额定电压 Rated coil volt(VDC) | 12、24、30、48、60、72、120等(etc) | |
| 2 | 线圈功耗 Coil Power dissipation(W) | 10 | |
| 3 | 触点电路额定电压 Rated volt ofcontact circuit(V DC) | 48 | |
| 4 | 触点电路额定负载电流 Rated load currentof contact circuit(A) | 50A | |
| 5 | (20±5)℃下，冷态动作电压(V)<br>Operating volt incold state at(20±5)℃ | 吸合 Pick-up | 不大于线圈额定电压的70% Not above70% of ratedcoil volt |
| | | 释放 Release | 线圈额定电压的(5~30)% (5~30)% ofrated coil volt |
| 6 | 额定负载下触点接触压降 Contact volt dropof rated load | 不大于80mV not above80mV | |
| 7 | 额定电压下最大动作时间(ms)(线圈不带抑制电器)<br>Max. operating timeat rated volt(ms)<br>(Coil with nosuppression circuit) | 40 | |
| 8 | 抗电强度 Puncture(volt)strength | 50Hz 1000V AC 1min | |
| 9 | 电寿命(τ=0.001s)(次) Electric life(τ=0.001s)(cycles) | 20,000 Ops. | |
| 10 | 机械寿命 Mechanical life | 10万次 100,000 Ops. | |
| 11 | 工作规范 Working duty | 连续 Continuous | |