Little Demon®

Carbon Composition Molded
OD/OF Series (5% Tol.) OA Series (10%)

Ohmite's Little Demons are small, reliable carbon composition resistors with exceptional strength. They are made tough by a molding process that combines the terminals, insulation and resistive element into an integrated unit. Along with their small size, Little Demons perform with low noise, dissipate heat rapidly and offer high temperature stability.

Color codes are readable even after prolonged use thanks to a very durable coating that resists abrasions and chipping normally associated with automatic insertion equipment.

FEATURES

- Molded insulation for high dielectric strength.
- Rugged construction.
- High surge capabilities.
- Comparable to "Mil" RC07, RC20, and RC32 types.

SPECIFICATIONS

Material

Terminals: Solder-coated copper terminal.

Body: Molded Phenolic

Electrical

Tolerance: ±5% (OD/OF); ±10% (OA)

Derating: Linearly from 100% @ +70°C to 0% @ 130°C

ORDERING INFO

RoHS compliant

O D 6 8 3 J E

Series	Ohms	Tolerance
OD 68G = 6.8		OD, OF: J = 5%
OF 680 = 68		OA: K = 10%
OA 681 = 680		
682 = 6,800		
683 = 68,000		
684 = 680,000		

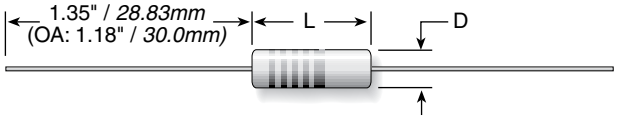

Series	Wattage	Ohms	Tol.	Dimensions (in. / *mm*) Length	Max Diam.	Max. Voltage	Dielectric VAC	Lead Dia.
OD	0.25	2.2-5.6M	±5%	0.276 / *7.0*	0.098 / *2.5*	250	500	0.024/0.*60*
OF	0.50	2.2-20M	±5%	0.406 /*10.3*	0.150 / *3.8*	350	700	0.028/0.*70*
OA	1.00	2.2-1M	±10%	0.591 /*15.0*	0.236 / *6.0*	500	1000	0.035/0.*92*

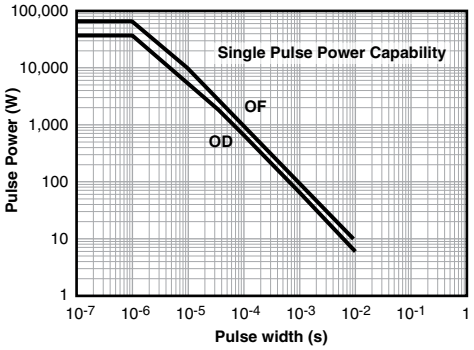

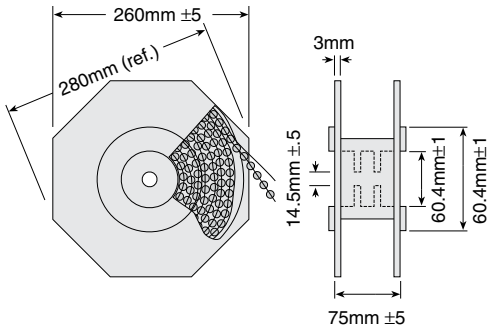

PACKAGING

For complete Little Demon tape and reel dimensions, see: **http://www.ohmite.com/info/little-demon**

Tape/Reel	OD	OF
Qty./reel	5000	3000
Reel size (mm)	260	260
Qty./carton	40,000	24,000
Gross carton wt. (kg)	12	13
Carton size (m^3)	0.04	0.04

Ammo Box	OD	OF
Tape width (mm)	52	52
Qty./box	2000	2000
Qty./carton	30,000	30,000
Gross carton wt. (kg)	10	16
Carton size (m^3)	0.03	0.05

STANDARD PART NUMBERS FOR LITTLE DEMON SERIES

Ohmic value	Part No. Prefix ➤ Suffix ▼	Wattage OD 0.25	OF 0.5	OA * 1.0
2.2	22GJE	✔	✔	✔
2.4	24GJE	✔	✔	
2.7	27GJE	✔	✔	✔
3	30GJE	✔	✔	
3.3	33GJE	✔	✔	✔
3.6	36GJE	✔	✔	
3.9	39GJE	✔	✔	✔
4.3	43GJE	✔	✔	
4.7	47GJE	✔	✔	✔
5.1	51GJE	✔	✔	
5.6	56GJE	✔	✔	✔
6.2	62GJE	✔	✔	
6.8	68GJE	✔	✔	✔
7.5	75GJE	✔	✔	
8.2	82GJE	✔	✔	✔
9.1	91GJE	✔	✔	
10	100JE	✔	✔	✔
11	110JE	✔	✔	
12	120JE	✔	✔	✔
13	130JE	✔	✔	
15	150JE	✔	✔	✔
16	160JE	✔	✔	
18	180JE	✔	✔	✔
20	200JE	✔	✔	
22	220JE	✔	✔	✔
24	240JE	✔	✔	
27	270JE	✔	✔	✔
30	300JE	✔	✔	
33	330JE	✔	✔	✔
36	360JE	✔	✔	
39	390JE	✔	✔	✔
43	430JE	✔	✔	
47	470JE	✔	✔	✔
51	510JE	✔	✔	
56	560JE	✔	✔	✔
62	620JE	✔	✔	
68	680JE	✔	✔	✔
75	750JE	✔	✔	
82	820JE	✔	✔	✔
91	910JE	✔	✔	
100	101JE	✔	✔	✔
110	111JE	✔	✔	
120	121JE	✔	✔	✔
130	131JE	✔	✔	
150	151JE	✔	✔	✔
160	161JE	✔	✔	
180	181JE	✔	✔	✔
200	201JE	✔	✔	
220	221JE	✔	✔	✔
240	241JE	✔	✔	
270	271JE	✔	✔	✔
300	301JE	✔	✔	
330	331JE	✔	✔	✔
360	361JE	✔	✔	
390	391JE	✔	✔	✔
430	431JE	✔	✔	
470	471JE	✔	✔	✔
510	511JE	✔	✔	
560	561JE	✔	✔	✔
620	621JE	✔	✔	
680	681JE	✔	✔	✔
750	751JE	✔	✔	
820	821JE	✔	✔	✔
910	911JE	✔	✔	
1000	102JE	✔	✔	✔
1100	112JE	✔	✔	
1200	122JE	✔	✔	✔
1300	132JE	✔	✔	
1500	152JE	✔	✔	✔
1600	162JE	✔	✔	
1800	182JE	✔	✔	✔
2000	202JE	✔	✔	
2200	222JE	✔	✔	✔
2400	242JE	✔	✔	
2700	272JE	✔	✔	✔
3000	302JE	✔	✔	
3300	332JE	✔	✔	✔
3600	362JE	✔	✔	
3900	392JE	✔	✔	✔
4300	432JE	✔	✔	
4700	472JE	✔	✔	✔
5100	512JE	✔	✔	
5600	562JE	✔	✔	✔
6200	622JE	✔	✔	
6800	682JE	✔	✔	✔
7500	752JE	✔	✔	
8200	822JE	✔	✔	✔
9100	912JE	✔	✔	
10,000	103JE	✔	✔	✔
11,000	113JE	✔	✔	
12,000	123JE	✔	✔	✔
13,000	133JE	✔	✔	
15,000	153JE	✔	✔	✔
16,000	163JE	✔	✔	
18,000	183JE	✔	✔	✔
20,000	203JE	✔	✔	
22,000	223JE	✔	✔	✔
24,000	243JE	✔	✔	
27,000	273JE	✔	✔	✔
30,000	303JE	✔	✔	
33,000	333JE	✔	✔	✔
36,000	363JE	✔	✔	
39,000	393JE	✔	✔	✔
43,000	433JE	✔	✔	
47,000	473JE	✔	✔	✔
51,000	513JE	✔	✔	
56,000	563JE	✔	✔	✔
62,000	623JE	✔	✔	
68,000	683JE	✔	✔	✔
75,000	753JE	✔	✔	
82,000	823JE	✔	✔	✔
91,000	913JE	✔	✔	
100,000	104JE	✔	✔	✔
110,000	114JE	✔	✔	
120,000	124JE	✔	✔	✔
130,000	134JE	✔	✔	
150,000	154JE	✔	✔	✔
160,000	164JE	✔	✔	
180,000	184JE	✔	✔	✔
200,000	204JE	✔	✔	
220,000	224JE	✔	✔	✔
240,000	244JE	✔	✔	
270,000	274JE	✔	✔	✔
300,000	304JE	✔	✔	
330,000	334JE	✔	✔	✔
360,000	364JE	✔	✔	
390,000	394JE	✔	✔	✔
430,000	434JE	✔	✔	
470,000	474JE	✔	✔	✔
510,000	514JE	✔	✔	
560,000	564JE	✔	✔	✔
620,000	624JE	✔	✔	
680,000	684JE	✔	✔	✔
750,000	754JE	✔	✔	
820,000	824JE	✔	✔	✔
910,000	914JE	✔	✔	
1M	105JE			✔
1.1M	115JE	✔	✔	
1.2M	125JE	✔	✔	
1.3M	135JE	✔	✔	
1.5M	155JE	✔	✔	
1.6M	165JE	✔	✔	
1.8M	185JE	✔	✔	
2.0M	205JE	✔	✔	
2.2M	225JE	✔	✔	
2.4M	245JE	✔	✔	
2.7M	275JE	✔	✔	
3.0M	305JE	✔	✔	
3.3M	335JE	✔	✔	
3.6M	365JE	✔	✔	
3.9M	395JE	✔	✔	
4.3M	435JE	✔	✔	
4.7M	475JE	✔	✔	
5.1M	515JE	✔	✔	
5.6M	565JE	✔	✔	
6.2M	625JE		✔	
6.8M	685JE		✔	
7.5M	755JE		✔	
8.2M	825JE		✔	
9.1M	915JE		✔	
10M	106JE		✔	
11M	116JE		✔	
12M	126JE		✔	
13M	136JE		✔	
15M	156JE		✔	
16M	166JE		✔	
18M	186JE		✔	
20M	206JE		✔	

* Shaded area: Change "J" in Suffix to "K"