RAST-5-Steckverbinder, Raster 5,0 mm
RAST 5 connectors, pitch 5.0 mm
Connecteurs RAST 5, pas 5,0 mm

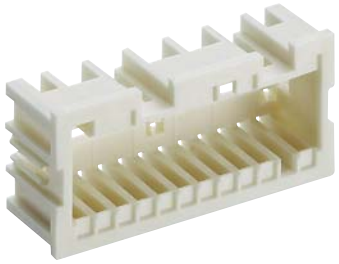

3602

RAST-5-Führungsrahmen

1.	**Temperaturbereich**	-40 °C/+120 °C
2.	**Werkstoffe**	PA GF, V0 nach UL 94
3.	**Mechanische Daten**	
	Verrastung auf	Leiterplatte 1,5 ± 0,14 mm
	Verwendung mit	Steckverbindern 3612, 3633
	Kodiervorschläge im Internet unter	www.lumberg.com

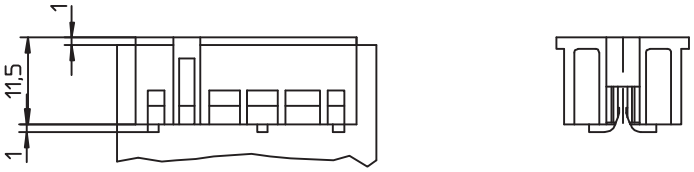

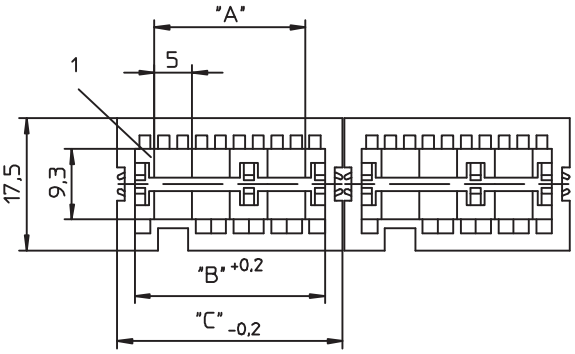

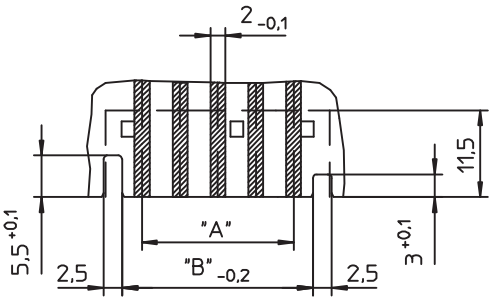

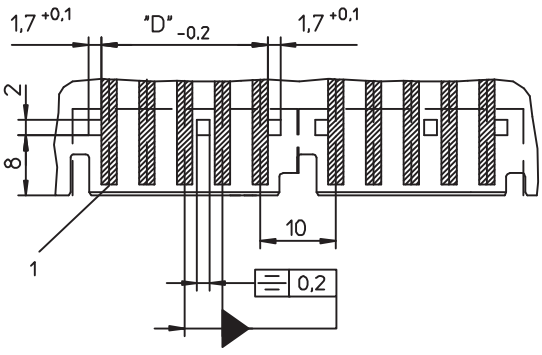

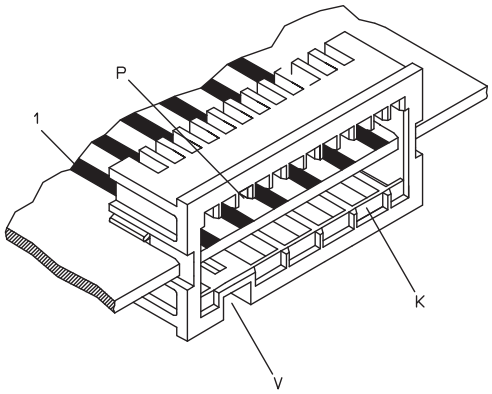

*a K = Kodierung
K = keying
K = codage

P = Positionierung
P = positioning
P = positionnement

V = Raum für Verriegelung
V = space for lock
V = emplacement pour verrouillage

3602

RAST 5 guide frame

1. **Temperature range** -40 °C/+120 °C
2. **Materials** PA GF, V0 according to UL 94
3. **Mechanical data**

Locking on printed circuit board 1,5 ± 0,14 mm
Use with connectors 3612, 3633
Proposed keyings on the Internet site www.lumberg.com

3602

Cadre de guidage RAST 5

1. **Température d'utilisation** -40 °C/+120 °C
2. **Matériaux** PA GF, V0 suivant UL 94
3. **Caractéristiques mécaniques**

Verrouillage sur carte imprimée 1,5 ± 0,14 mm
Utilisation avec connecteurs 3612, 3633
Codages proposés sur Internet à l'adresse www.lumberg.com

Bestellbezeichnung* Designation* Désignation*	Polzahl Poles Pôles	VE PU UE	Abmessungen Dimensions Dimensions			Rastfenster Locking windows Fenêtres de verrouillage
			A (mm)	B (mm)	C (mm)	D (mm)	*d
3602 02	2	250	5,0	10,3	14,6	7,0	
3602 03	3	250	10,0	15,3	19,6	12,0	
3602 04	4	250	15,0	20,3	24,6	17,0	
3602 05	5	250	20,0	25,3	29,6	22,0	
3602 06	6	250	25,0	30,3	34,6	27,0	3/4
3602 07	7	250	30,0	35,3	39,6	32,0	4/5
3602 08	8	250	35,0	40,3	44,6	37,0	4/5
3602 09	9	250	40,0	45,3	49,6	42,0	3/4, 6/7
3602 10	10	250	45,0	50,3	54,6	47,0	3/4, 7/8
3602 11	11	250	50,0	55,3	59,6	52,0	4/5, 8/9
3602 12	12	250	55,0	60,3	64,6	57,0	4/5, 8/9

* Die Bestellbezeichnung ist um weitere Angaben (z.B. Kodierung) zu ergänzen, siehe Umschlaginnenseite, Seite 5.84 und Internet www.lumberg.com.
Designation to be completed by further details (e.g. keying), see inner cover, page 5.84 and Internet site www.lumberg.com.
Ajouter d'autres spécifications (par exemple codage) à la désignation, voir côté intérieur de la couverture, page 5.84 et site Internet www.lumberg.com.

Verpackung: lose im Karton
Packaging: in bulk, in a cardboard box
Emballage: en vrac, dans un carton