lumberg

RAST-2.5-Steckverbinder, Raster 2,5/5,0 mm
RAST 2.5 connectors, pitch 2.5/5.0 mm
Connecteurs RAST 2.5, pas 2,5/5,0 mm

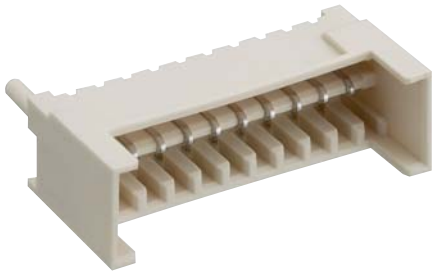

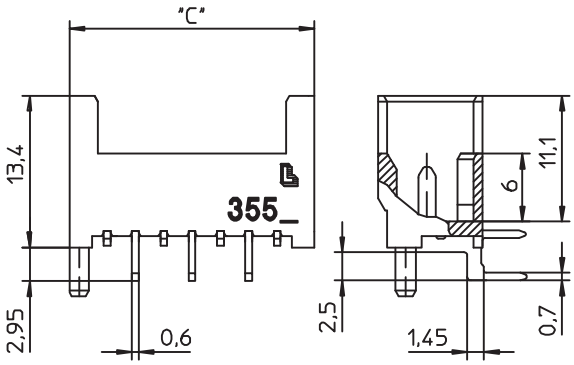

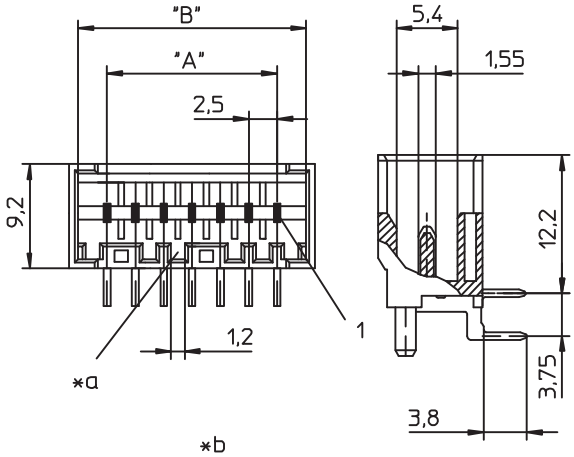

*b

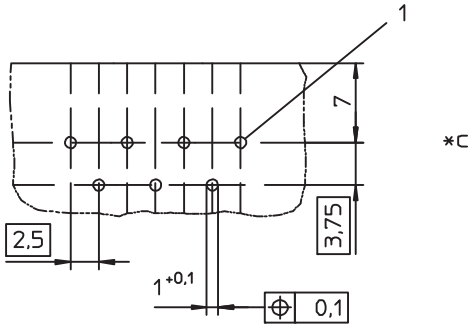

*c

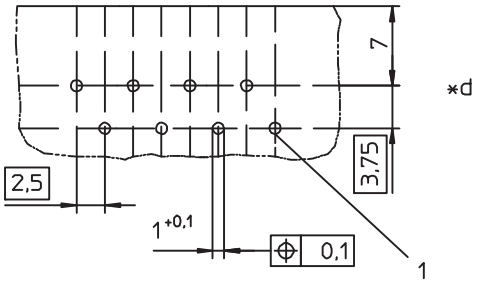

*d

3555

RAST-2.5-Stiftleiste, abgewinkelt, für Innenverrastung
Kontaktraster 2,5 mm

1.	**Temperaturbereich**	-40 °C/+120 °C
2.	**Werkstoffe**	
	Kontaktträger[1]	PA 6.6 GF, V0 nach UL 94
	Kontaktstift	CuZn, unternickelt und verzinnt
3.	**Mechanische Daten**	
	Kontaktierung mit	Steckverbindern 3520, 3520-1, 3520-2, Steckverbindern nach RAST-2,5-Standard
	Kodiervorschläge im Internet unter www.lumberg.com	
4.	**Elektrische Daten** (bei T_U 20 °C)	
	Bemessungsstrom	4 A bei T_U 60 °C 2 A bei T_U 120 °C
	Bemessungsspannung[2]	32 V AC
	Isolierstoffgruppe[2]	IIIa (CTI ≥ 250)
	Kriechstrecke	≥ 1,8 mm
	Luftstrecke	≥ 1,8 mm
	Isolationswiderstand	> 1 GΩ

1 Bauteil glühdrahtbeständig nach IEC 60695-2-11 bzw. IEC 60335-1 (GWT 750 °C ohne Flamme)
2 nach DIN EN 60664/IEC 60664 in Zusammenhang mit RAST-2,5-Steckverbinder

VDE Reg.-Nr. 6937

*a Kodierung (wahlweise)
keying (alternatively)
codage (au choix)

*b Lochbilder in der Leiterplatte, von der Lötseite gesehen
printed circuit board layouts, solder side view
modèles de la carte imprimée, vue du côté à souder

*c ungerade Polzahl
uneven pole numbers
nombres de pôles impairs

*d gerade Polzahl
even pole numbers
nombres de pôles pairs

3555

RAST 2.5 pin header, angular, for interior locking
contact pitch 2.5 mm

1. Temperature range -40 °C/+120 °C

2. Materials

Insulating body[1]	PA 6.6 GF, V0 according to UL 94
Contact pin	CuZn, pre-nickeled and tinned

3. Mechanical data

Mating with	connectors 3520, 3520-1, 3520-2, connectors acc. to RAST 2.5 standard

Proposed keyings on the Internet site www.lumberg.com

4. Electrical data (at T_{amb} 20 °C)

Rated current	4 A at T_{amb} 60 °C 2 A at T_{amb} 120 °C
Rated voltage[2]	32 V AC
Material group[2]	IIIa (CTI ≥ 250)
Creepage distance	≥ 1.8 mm
Clearance	≥ 1.8 mm
Insulation resistance	> 1 GΩ

[1] component glow wire resistant (GWT 750 °C), testing acc. to IEC 60695-2-11, assessment acc. to IEC 60335-1 (flame < 2 s)
[2] according to DIN EN 60664/IEC 60664 being connected to RAST 2.5 connector

3555

Réglette à broches RAST 2.5, angulaire, pour verrouillage intérieur
pas des contacts 2,5 mm

1. Température d'utilisation -40 °C/+120 °C

2. Matériaux

Corps isolant[1]	PA 6.6 GF, V0 suivant UL 94
Contact à broche	CuZn, sous-nickelé et étamé

3. Caractéristiques mécaniques

Raccordement avec	connecteurs 3520, 3520-1, 3520-2, connecteurs suivant standard RAST 2,5

Codages proposés sur Internet à l'adresse www.lumberg.com

4. Caractéristiques électriques (à T_{amb} 20 °C)

Courant assigné	4 A à T_{amb} 60 °C 2 A à T_{amb} 120 °C
Tension assignée[2]	32 V AC
Groupe de matériau[2]	IIIa (CTI ≥ 250)
Distance d'isolement	≥ 1,8 mm
Ligne de fuite	≥ 1,8 mm
Résistance d'isolement	> 1 GΩ

[1] composant résistant à fil incandescant (GWT 750 °C), essai suivant CEI 60695-2-11, évaluation suivant CEI 60335-1 (flamme < 2 s)
[2] suivant DIN EN 60664/CEI 60664 en connexion avec connecteur RAST 2,5

Bestellbezeichnung* Designation* Désignation*	Polzahl Poles Pôles	Verpackungseinheit Package unit Unité d'emballage	Abmessungen Dimensions Dimensions		
			A (mm)	B (mm)	C (mm)
3555 03	3	1000	5,0	10,1	11,7
3555 04	4	1000	7,5	12,6	14,2
3555 05	5	1000	10,0	15,1	16,7
3555 06	6	500	12,5	17,6	19,2
3555 07	7	500	15,0	20,1	21,7
3555 08	8	500	17,5	22,6	24,2
3555 09	9	500	20,0	25,1	26,7
3555 10	10	500	22,5	27,6	29,2
3555 11	11	250	25,0	30,1	31,7
3555 12	12	250	27,5	32,6	34,2
3555 13	13	250	30,0	35,1	36,7
3555 14	14	250	32,5	37,6	39,2
3555 15	15	250	35,0	40,1	41,7
3555 16	16	250	37,5	42,6	44,2
3555 17	17	250	40,0	45,1	46,7
3555 18	18	250	42,5	47,6	49,2
3555 19	19	250	45,0	50,1	51,7
3555 20	20	250	47,5	52,6	54,2

* Die Bestellbezeichnung ist um weitere Angaben (z.B. Kodierung) zu ergänzen, siehe Umschlaginnenseite, Seite 4.71 und Internet www.lumberg.com.
Designation to be completed by further details (e.g. keying), see inner cover, page 4.71 and Internet site www.lumberg.com.
Ajouter d'autres spécifications (par exemple codage) à la désignation, voir côté intérieur de la couverture, page 4.71 et site Internet www.lumberg.com.

Verpackung: lose im Karton
Packaging: in bulk, in a cardboard box
Emballage: en vrac, dans un carton