lumberg

RAST-2.5-Steckverbinder, Raster 2,5/5,0 mm
RAST 2.5 connectors, pitch 2.5/5.0 mm
Connecteurs RAST 2.5, pas 2,5/5,0 mm

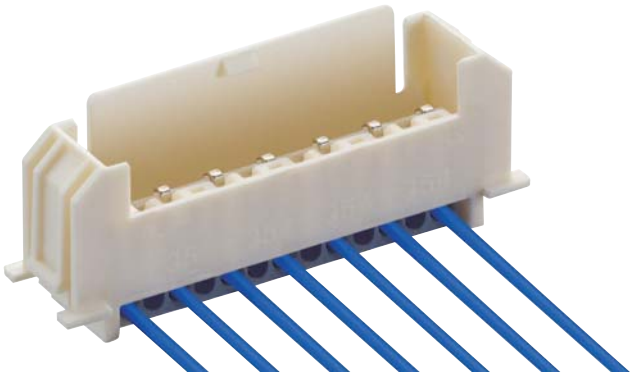

3546
3546-1

RAST-2.5-Einbaustiftleiste, in Schneidklemmtechnik (SKT), mit Verriegelungslasche
Kontaktraster 5,0 mm

1. Temperaturbereich -40 °C/+120 °C

2. Werkstoffe

Kontaktträger 3546(-1) (S01)	PBT, V0 nach UL 94
Kontaktträger 3546(-1) M13(S01)[1]	PA 6.6 GF, V0 nach UL 94
Kontaktstift	CuSn, verzinnt

3. Mechanische Daten

Kontaktierung mit	Steckverbindern 3523, 3523-2, 3570, Steckverbindern nach RAST-2,5-Standard
Anschließbare Leiter Schneidklemmbereich	
Querschnitt 3546 (M13)	0,22–0,38 mm²
Querschnitt 3546 (M13)S01	0,34 mm² (7-drähtig)
Querschnitt 3546-1 (M13)S01	0,50 mm²
Isolationsdurchmesser 3546 (M13), 3546 (M13)S01	≤ 1,65 mm
Isolationsdurchmesser 3546-1 (M13)S01	≤ 2,20 mm

Freigegebene Leitungen im Internet unter www.lumberg.com
Kodiervorschläge im Internet unter www.lumberg.com

4. Elektrische Daten (bei T_U 20 °C)

Durchgangswiderstand	≤ 5 mΩ
Bemessungsstrom	4 A bei T_U 60 °C 2 A bei T_U 120 °C
Bemessungsspannung[2]	250 V AC
Isolierstoffgruppe[2]	IIIa (CTI ≥ 250)
Kriechstrecke	≥ 3,0 mm
Luftstrecke	≥ 3,0 mm
Isolationswiderstand	> 1 GΩ

[1] Bauteil glühdrahtbeständig nach IEC 60695-2-11 bzw. IEC 60335-1 (GWT 750 °C ohne Flamme)
[2] nach DIN EN 60664/IEC 60664 in Zusammenhang mit RAST-2,5-Steckverbinder

VDE Reg.-Nr. B339

c UL us

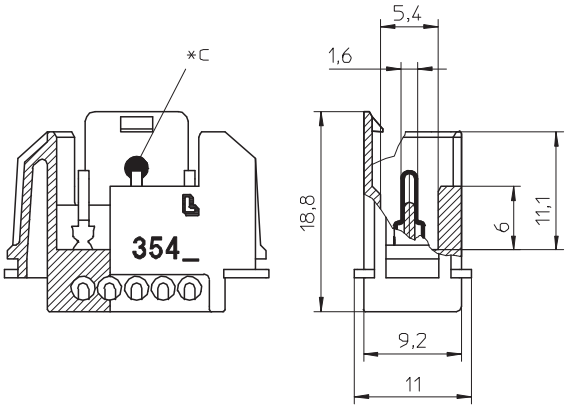

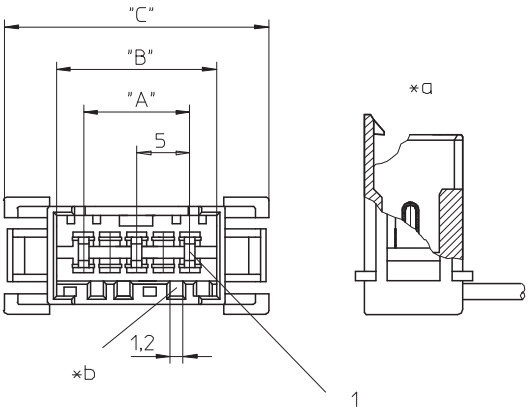

*d

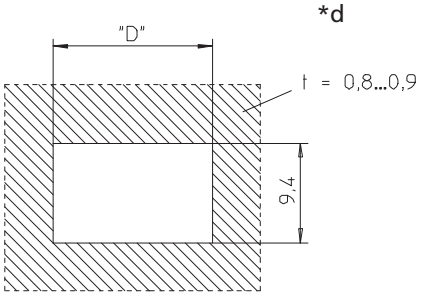

*a konfektionierter Zustand
terminated connector
connecteur après montage

*b Kodierung
keying
codage

*c Farbkennzeichnung blau bei 3546(-1) (M13)S01
blue color marking of 3546(-1) (M13)S01
marque en couleur bleue sur 3546(-1) (M13)S01

*d Einbauöffnung
port
ouverture d'emplacement

3546
3546-1

RAST 2.5 chassis pin header, insulation displacement technology (IDT), with locking latch
contact pitch 5.0 mm

1. Temperature range -40 °C/+110 °C

2. Materials

Insulating body 3546(-1) (S01)	PBT, V0 according to UL 94
Insulating body 3546(-1) M13(S01)[1]	PA 6.6 GF, V0 according to UL 94
Contact pin	CuSn, tinned

3. Mechanical data

Mating with	connectors 3523, 3523-2, 3570, connectors acc. to RAST 2.5 standard
Connectable conductors insulation displacement terminal	
Section 3546 (M13)	0.22–0.38 mm²
Section 3546 (M13)S01	0.34 mm² (7 wires)
Section 3546-1 (M13)S01	0.50 mm²
Insulation diameter 3546 (M13), 3546 (M13)S01	≤ 1.65 mm
Insulation diameter 3546-1 (M13)S01	≤ 2.20 mm
Approved cables on the Internet site www.lumberg.com	
Proposed keyings on the Internet site www.lumberg.com	

4. Electrical data (at T_{amb} 20 °C)

Contact resistance	≤ 5 mΩ
Rated current	4 A at T_{amb} 60 °C 2 A at T_{amb} 120 °C
Rated voltage[2]	250 V AC
Material group[2]	IIIa (CTI ≥ 250)
Creepage distance	≥ 3.0 mm
Clearance	≥ 3.0 mm
Insulation resistance	> 1 GΩ

[1] component glow wire resistant (GWT 750 °C), testing acc. to IEC 60695-2-11, assessment acc. to IEC 60335-1 (flame < 2 s)
[2] according to DIN EN 60664/IEC 60664 being connected to RAST 2.5 connector

3546
3546-1

Réglette à broches châssis RAST 2.5, technologie de déplacement d'isolant, avec languette de verrouillage
pas des contacts 5,0 mm

1. Température d'utilisation -40 °C/+110 °C

2. Matériaux

Corps isolant 3546(-1) (S01)	PBT, V0 suivant UL 94
Corps isolant 3546(-1) M13(S01)[1]	PA 6.6 GF, V0 suivant UL 94
Contact à broche	CuSn, étamé

3. Caractéristiques mécaniques

Raccordement avec	connecteurs 3523, 3523-2, 3570, connecteurs suivant standard RAST 2,5
Conducteurs raccordables à déplacement d'isolant	
Section 3546 (M13)	0,22–0,38 mm²
Section 3546 (M13)S01	0,34 mm² (7 brins)
Section 3546-1 (M13)S01	0,50 mm²
Diamètre d'isolement 3546 (M13), 3546 (M13)S01	≤ 1,65 mm
Diamètre d'isolement 3546-1 (M13)S01	≤ 2,20 mm
Câbles approuvés sur Internet à l'adresse www.lumberg.com	
Codages proposés sur Internet à l'adresse www.lumberg.com	

4. Caractéristiques électriques (à T_{amb} 20 °C)

Résistance de contact	≤ 5 mΩ
Courant assigné	4 A à T_{amb} 60 °C 2 A à T_{amb} 120 °C
Tension assignée[2]	250 V AC
Groupe de matériau[2]	IIIa (CTI ≥ 250)
Distance d'isolement	≥ 3,0 mm
Ligne de fuite	≥ 3,0 mm
Résistance d'isolement	> 1 GΩ

[1] composant résistant à fil incandescant (GWT 750 °C), essai suivant CEI 60695-2-11, évaluation suivant CEI 60335-1 (flamme < 2 s)
[2] suivant DIN EN 60664/CEI 60664 en connexion avec connecteur RAST 2,5

Bestellbezeichnung* Designation* Désignation*	Polzahl Poles Pôles	Verpackungseinheit Package unit Unité d'emballage	Abmessungen Dimensions Dimensions			
			A (mm)	B (mm)	C (mm)	D (mm)
3546 02	2	500	5,0	10,1	19,9	17,5
3546 03	3	500	10,0	15,1	24,9	22,5
3546 04	4	500	15,0	20,1	29,9	27,5
3546 05	5	500	20,0	25,1	34,9	32,5
3546 06	6	500	25,0	30,1	39,9	37,5
3546 07	7	500	30,0	35,1	44,9	42,5
3546 08	8	500	35,0	40,1	49,9	47,5
3546 09	9	500	40,0	45,1	54,9	52,5
3546 10	10	500	45,0	50,1	59,9	57,5
3546-1 02	2	500	5,0	10,1	19,9	17,5
3546-1 03	3	500	10,0	15,1	24,9	22,5
3546-1 04	4	500	15,0	20,1	29,9	27,5
3546-1 05	5	500	20,0	25,1	34,9	32,5
3546-1 06	6	500	25,0	30,1	39,9	37,5
3546-1 07	7	500	30,0	35,1	44,9	42,5
3546-1 08	8	500	35,0	40,1	49,9	47,5
3546-1 09	9	500	40,0	45,1	54,9	52,5
3546-1 10	10	500	45,0	50,1	59,9	57,5

* Die Bestellbezeichnung ist um weitere Angaben (z.B. Kodierung) zu ergänzen, siehe Umschlaginnenseite, Seite 4.71 und Internet www.lumberg.com.
Designation to be completed by further details (e.g. keying), see inner cover, page 4.71 and Internet site www.lumberg.com.
Ajouter d'autres spécifications (par exemple codage) à la désignation, voir côté intérieur de la couverture, page 4.71 et site Internet www.lumberg.com.

Verpackung: lose im Karton – Verpackung im Stangenmagazin auf Anfrage
Packaging: in bulk, in a cardboard box – packaging in a bar stock carrier on demand
Emballage: en vrac, dans un carton – emballage en râtelier à barre sur demande