# Induktive Sensoren
# Détecteurs inductifs
# Inductive sensors

## DW - AD - 50□ - M8E

| Durchmesser / Diamètre / Diameter | Schaltabstand / Portée / Operating distance | Einbau / Montage / Mounting |
|---|---|---|
| **M8** | **2,5 mm** | **bündig / noyable / embeddable** |

### Dichte Ausführung mit grossem Schaltabstand

Wichtigste Eigenschaften:
- Aktive Fläche aus Keramik, dicht eingelötet
- Schaltabstand: 2,5 mm
- geeignet für schwierige Umgebungsbedingungen
- Betriebsspannung 10 ... 30 VDC, Ausgangsstrom 200 mA
- PNP- und NPN- Ausführung, Schliesser und Öffner
- Anschlusskabel aus PUR

### Appareil étanche à longue portée

Caractéristiques principales:
- Face sensible en céramique, fixée au boîtier par collage étanche
- Portée: 2,5 mm
- Résiste aux environnements difficiles
- Tension de service 10 ... 30 VDC, courant à la sortie 200 mA
- Disponibles en PNP, NPN, à fermeture et à ouverture
- Raccordement par câble en PUR

### Sealed device with long operating distance

Main features:
- Ceramic sensing face, imperviously soldered to the housing
- Operating distance: 2.5 mm
- Suitable for difficult environments
- Supply voltage 10 ... 30 VDC, output current 200 mA
- PNP and NPN executions, N.O. and N.C.
- Pur cable versions

| **Technische Daten:** (gemäss IEC 60947-5-2) | **Caractéristiques techniques:** (selon CEI 60947-5-2) | **Technical data:** (according to IEC 60947-5-2) | |
|---|---|---|---|
| Bemessungsschaltabstand $s_n$ | Portée nominale $s_n$ | Rated operating distance $s_n$ | 2,5 mm |
| Hysterese | Hystérèse | Hysteresis | ≤ 10% $s_r$ |
| Normmessplatte | Cible normalisée | Standard target | 8 x 8 x 1 mm |
| Wiederholgenauigkeit | Reproductibilité | Repeat accuracy | 0,125 mm* |
| Betriebsspannungsbereich $U_B$ | Tension de service $U_B$ | Supply voltage range $U_B$ | 10 ... 30 VDC |
| Zulässige Restwelligkeit | Ondulation admissible | Max. ripple content | ≤ 20% $U_B$ |
| Ausgangsstrom | Courant de sortie | Output current | ≤ 200 mA |
| Spannungsabfall an Ausgängen | Chute de tension aux sorties | Output voltage drop | ≤ 2,0 V bei / à / at 200 mA |
| Leerlaufstrom | Courant hors-charge | No-load supply current | ≤ 10 mA |
| Sperrstrom der Ausgänge | Courant résiduel | Leakage current | ≤ 0,1 mA |
| Schaltfrequenz | Fréquence de commutation | Switching frequency | ≤ 1'000 Hz |
| Oszillatorfrequenz | Fréquence d'oscillateur | Oscillator frequency | 320 kHz |
| Bereitschaftsverzögerung | Retard à la disponibilité | Time delay before availability | 50 msec. |
| LED ($0 \le s \le 0{,}8\ s_r$) | LED ($0 \le s \le 0{,}8\ s_r$) | LED ($0 \le s \le 0.8\ s_r$) | an / allumée / on |
| LED ($0{,}8\ s_r < s \le s_r$) | LED ($0{,}8\ s_r < s \le s_r$) | LED ($0.8\ s_r < s \le s_r$) | blinkend / clignotante / blinking |
| Umgebungstemperaturbereich $T_A$ | Plage de température ambiante $T_A$ | Ambient temperature range $T_A$ | -25 ... + 70 °C |
| Temperaturdrift von $s_r$ | Dérive en température de $s_r$ | Temperature drift of $s_r$ | ≤ 10% |
| Betriebsdruck | Pression de service | Operating pressure | ≤ 20 bar |
| Kurzschlussschutz | Protection contre les courts-circuits | Short-circuit protection | eingebaut / intégrée / built-in |
| Verpolungsschutz | Protection contre les inversions | Voltage reversal protection | eingebaut / intégrée / built-in |
| Induktionsschutz | Protection contre tensions induites | Induction protection | eingebaut / intégrée / built-in |
| Schocken und Schwingen | Chocs et vibrations | Shocks and vibration | IEC 60947-5-2 / 7.4 |
| Leitungslänge | Longueur du câble | Cable length | 300 m max. |
| Gewicht | Poids | Weight | 51 g |
| Schutzart (aktive Fläche) | Indice de protection (face sensible) | Degree of protection (sensing face) | IP 68 |
| EMV - Schutz: | Protection CEM: | EMC protection: | |
| IEC 60947-5-2 (7.2.3.1) | CEI 60947-5-2 (7.2.3.1) | IEC 60947-5-2 (7.2.3.1) | 5 kV |
| IEC 61000-4-2 | CEI 61000-4-2 | IEC 61000-4-2 | Level 2 |
| IEC 61000-4-3 | CEI 61000-4-3 | IEC 61000-4-3 | Level 3 |
| IEC 61000-4-4 | CEI 61000-4-4 | IEC 61000-4-4 | Level 3 |
| Gehäusematerial | Matériau du boîtier | Housing material | V2A/ acier INOX / stainless steel |
| Aktive Fläche | Face sensible | Sensing face | $ZrO_2$ |
| Anschlusskabel | Câble de raccordement | Connection cable | PUR 3x0,14 mm²/72x0,05 mm Ø |

**Anschlussschemen / Schémas de raccordement / Wiring diagrams**

*($U_B$ = 20 ... 30 VDC, $T_A$ = 23 °C ± 5 °C)

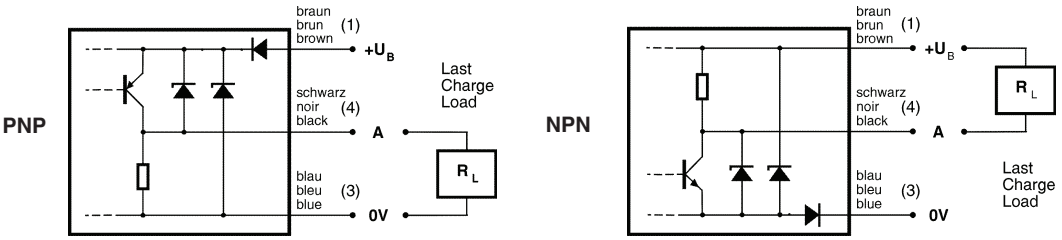


**CONTRINEX AG** Industrial Electronics
route du Pâquis 5 - P.O. Box - CH 1720 Corminboeuf - Switzerland - **Tel:** +41 26 460 46 46 - **Fax:** +41 26 460 46 40 - **Internet:** www.contrinex.com - **E-mail:** info@contrinex.com

### Abmessungen / Dimensions / Dimensions:

Diese Zeichnung lässt sich aus dem Internet (www.contrinex.com) herunterladen.
Ce dessin peut être téléchargé depuis Internet (www.contrinex.com).
This drawing can be downloaded from Internet (www.contrinex.com).

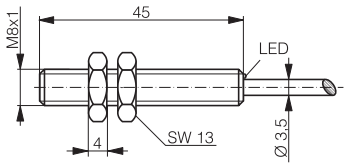


**DW-AD-50#-M8E**

### Ansprechkurve* / Courbe de réponse* / Response diagram*:

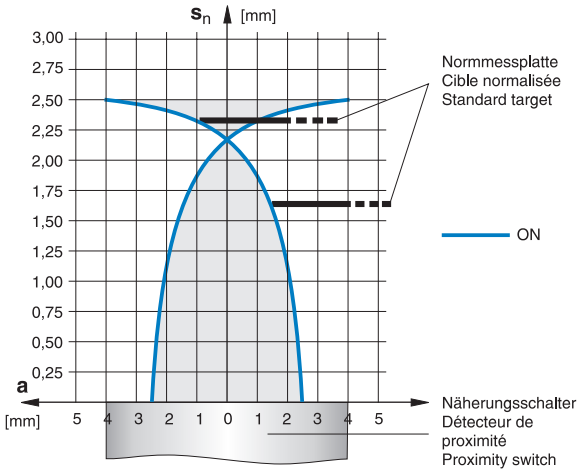


### Einbau / Montage / Installation:

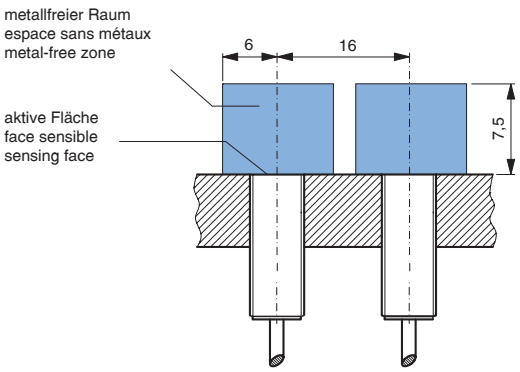


* typische Werte / valeurs typiques / typical values

**Reduktionsfaktoren für Messplatte aus* / Coefficients de réduction pour cible en* / Correction factors for target of*:**

| | | | | | | | | | |
|---|---|---|---|---|---|---|---|---|---|
| Stahl FE 360<br>Acier FE 360<br>Steel FE 360 | **1,0** | Kupfer<br>cuivre<br>copper | **0,15** | Aluminium<br>aluminium<br>aluminum | **0,20** | Messing<br>laiton<br>brass | **0,25** | Edelstahl V2A<br>acier INOX V2A<br>stainless steel V2A | **0,60** |

**Typenspektrum / Types disponibles / Available types:**

| Artikelnummer<br>Numéro d'article<br>Part number | Typenbezeichnung<br>désignation<br>type reference | Schaltung<br>polarité<br>polarity | Anschluss<br>raccordement<br>connection | Ausgang<br>sortie<br>output |
|---|---|---|---|---|
| 320 620 111 | DW-AD-501-M8E | NPN | Kabel / câble / cable 2 m PUR | Schliesser / à fermeture / N.O. |
| 320 620 112 | DW-AD-502-M8E | NPN | Kabel / câble / cable 2 m PUR | Öffner / à ouverture / N.C. |
| 320 620 113 | DW-AD-503-M8E | PNP | Kabel / câble / cable 2 m PUR | Schliesser / à fermeture / N.O. |
| 320 620 114 | DW-AD-504-M8E | PNP | Kabel / câble / cable 2 m PUR | Öffner / à ouverture / N.C. |

Der Einsatz dieser Geräte in Anwendungen, wo die **Sicherheit von Personen** von deren Funktion abhängt, ist **unzulässig**. Änderungen und Liefermöglichkeiten vorbehalten. Ces détecteurs **ne peuvent être utilisés** dans des applications où la **protection** ou la **sécurité** de **personnes** est concernée. Sous réserve de modifications et de possibilités de livraison. These proximity switches **must not be used** in applications where the **safety of people** is dependent on their functioning. Terms of delivery and rights to change design reserved.



**CONTRINEX AG** Industrial Electronics
route du Pâqui 5 - P.O. Box - CH 1720 Corminboeuf - Switzerland - **Tel:** +41 26 460 46 46 - **Fax:** +41 26 460 46 40 - **Internet:** www.contrinex.com - **E-mail:** info@contrinex.com