OF2-Sicherungseinsätze für Nennspannungen bis 32 V / **OF2**-Fuse links for rated voltage up to 32 V / **OF2**-Fusibles pour tension nom. jusqu'à 32 V



Isolierkörper / Insulating body / Corps Isolants:
aus Thermoplast / out of thermoplastic / de matière thermoplastique
(UL 94-V0, wärmeformbeständig / heat-resistant / résistante à la chaleur)

Anschlüsse / Connections / Connexions:
Flachstecker / Blade contacts / Contacts plats
Zink-Legierung / zinc alloy / alliage de zinc
Shunt: Zn, gal. Sn

Schaltvermögen / Breaking capacity / Pouvoir de coupure:
1,000 A, 32 V, DC

Achtung: 1.00 bedeutet die Nummer "Eins" mit zwei Dezimalstellen. 1,000 bedeutet die Nummer "Eintausend" / Note: 1.00 means the number "one" with two decimal places. 1,000 means the number "one thousand" / Attention: 1.00 signifie le numero "un" avec deux decimals. 1,000 signifie le numero "mille"

Artikel-Nr. Article-No. Réf. d' article	Nennstrom Rated current Intensité nom. I_N/I_{rat}	Kaltwiderstand Coldresistance Res. à froit R_K	Kennfarbe Colour-code Code couleur	Spannungsfall Voltage drop Chute de tension Standard DIN max.	U_D PUDENZ max.	Schmelzintegral Joule integral Intégral de Joule I^2t
161.450_00	5 A	16.0 mΩ		175 mV	110 mV	20.0 A²s
161.475_00	7.5 A	10.0 mΩ		150 mV	114 mV	45.0 A²s
161.510_00	10 A	7.40 mΩ		125 mV	113 mV	80.0 A²s
161.515_00	15 A	5.00 mΩ		125 mV	116 mV	180 A²s
161.520_00	20 A	3.60 mΩ		125 mV	118 mV	520 A²s
161.525_00	25 A	2.60 mΩ		110 mV	107 mV	2,200 A²s
161.530_00	30 A	1.90 mΩ		100 mV	98 mV	7,100 A²s
161.540_00	40 A*	1.40 mΩ		-	86 mV	9,300 A²s
160.163_00	Shunt*	0.63 mΩ		-	58 mV	59,750 A²s

* in der Normreihe nicht verzeichnet / not mentioned in the standards / pas mentionné dans la norme
Drittletzte Ziffer der Art.-Nr. = Verpackungsindex, siehe Seite 88 / Third figure before last of article-no. = packaging code, see page 88 / Troisieme chiffre avant dernierdu numéro d'article = code d'emballage, voir page 88
zugehörige Halter siehe Seite 39-45, 49, 78-79, 81 / corresponding holder see page 39-45, 49, 78-79, 81 / porte-fusible correspondant voir page 39-45, 49, 78-79, 81

Schmelzzeit-Grenzwerte DIN / Pre-arcing time - limits / Temps de fusion limits

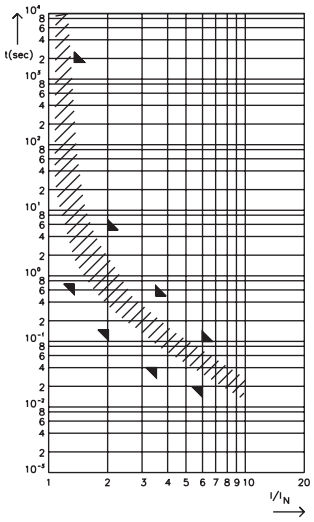

		min.	max.
1.10 I_N/I_{rat}	5 A - 40 A	100 h	-
1.35 I_N/I_{rat}	5 A - 40 A	750 ms	1,800 s
2.00 I_N/I_{rat}	5 A - 40 A	150 ms	5 s
3.50 I_N/I_{rat}	5 A - 40 A	40 ms	500 ms
6.00 I_N/I_{rat}	5 A - 40 A	20 ms	100 ms

F_I = 1.33 (max. Dauerstrom / max. operating current / max. courant permanent: 0.75 x I_{rat} bei / at / à 23°C)

Maße in mm / Dimensions in mm / Dimensions en mm

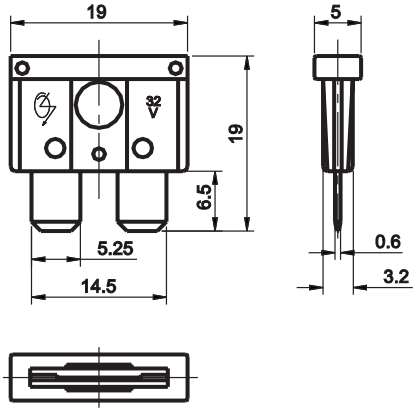

Normen / Specifications / Normes

DIN 72581-3C
ISO 8820-3

PUDENZ WICKMANN GROUP

In our continuing strategy to deliver unparalleled circuit protection solutions, technical expertise and application leadership, we proudly introduce the WICKMANN Group and its products to the Littelfuse portfolio.

WebSite www.littelfuse.com