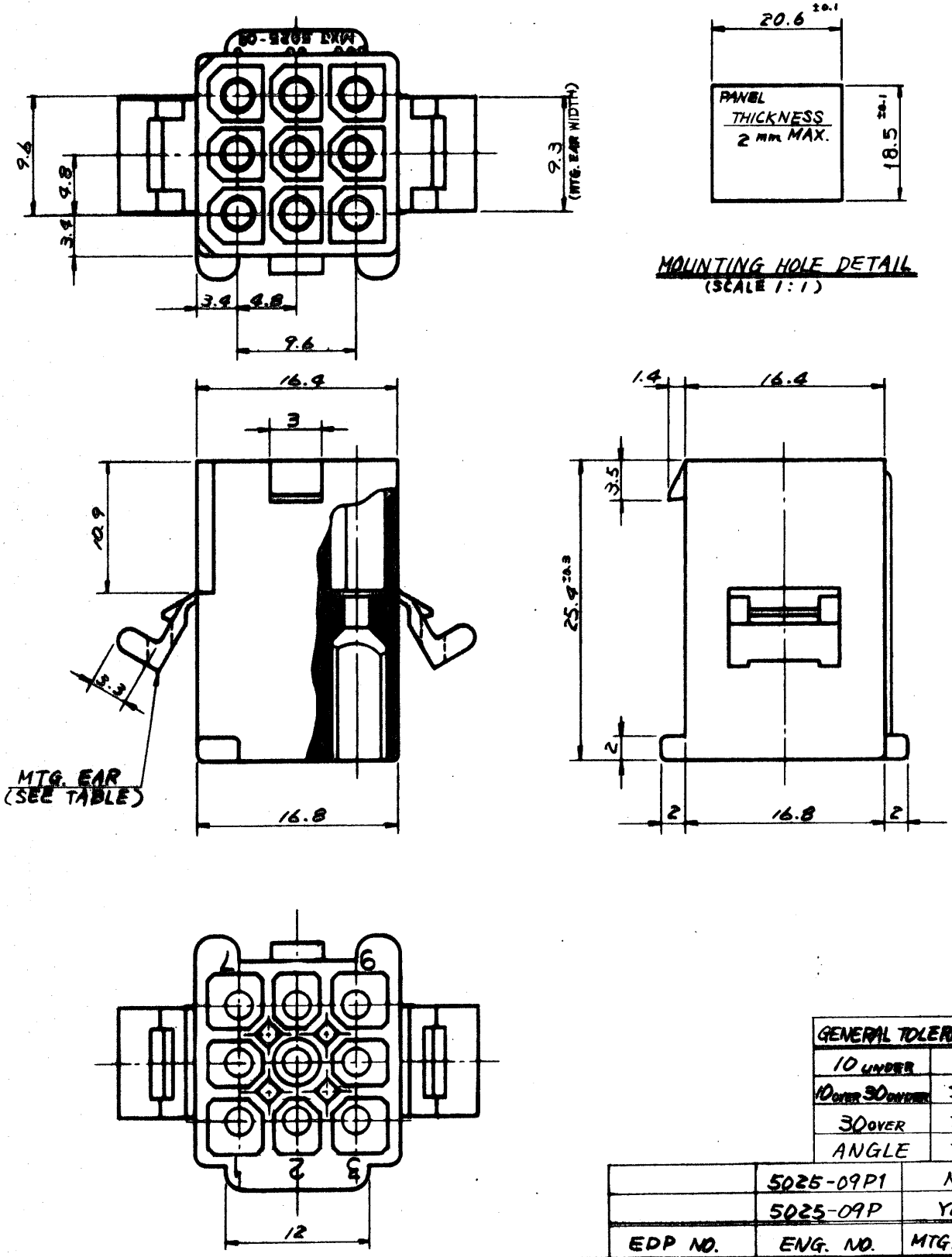

GENERAL TOLERANCES	
10 UNDER	±0.2
10 OVER 30 UNDER	±0.25
30 OVER	±0.3
ANGLE	±3°

EDP NO.	ENG. NO.	MTG. EAR
	5025-09P1	NO
	5025-09P	YES

記号 (LTR)	変更内容 (Rev.)	Date	Name
D	ADDED -09P1 ECN NO. 917	9/5/78	[illegible]
C	REMOVED "X" ECN NO. 748	3/18/78	[illegible]
B	リブ、パネルスロット、サーキットNO.	12/19/77	[illegible]
A	REVISED	10/28/77	[illegible]
O	PROPOSED	9/29/77	[illegible]

公差 (Tolerances)
.000→±0.005 .00 →±0.05
.0 →±0.1 . →±0.3

所要数 (Req)

DRWG. Y. Awano 9/29 '77
DSN'D M. ENOMOTO 10/9/77
CHK'D [illegible]
APP'D

材料 (MAT'L)
NYLON66, 94V-2

熱処理 (H.T.)
HRc —//—

仕上げ (Finish)
—//—

molex MOLEX-JAPAN CO., LTD.
日本モレックス株式会社

No. SD-5025-09P*
REV. D

Scale 2/1

名称 (Name)
MINI. FIT CONN. 9POS. PLUG HSG.

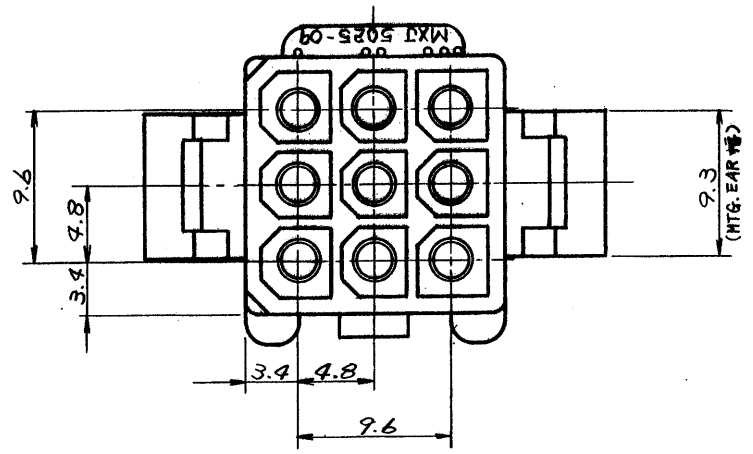

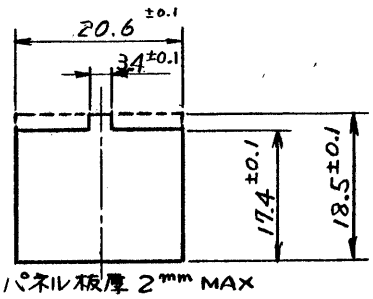

パネルスロット寸法
(SCALE 1:1)

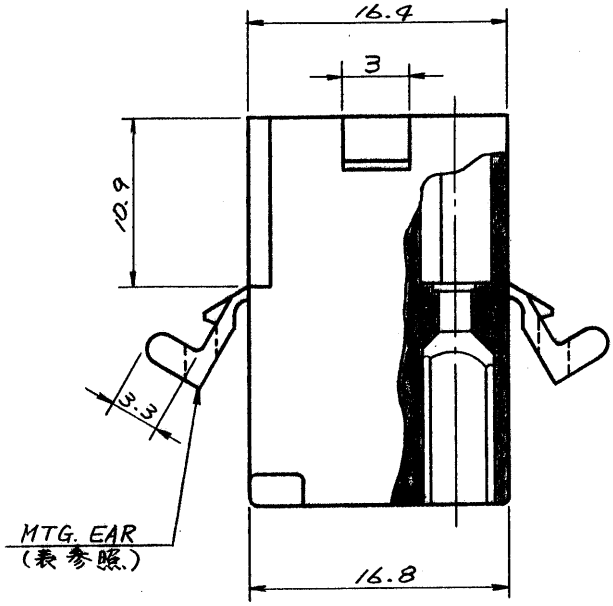

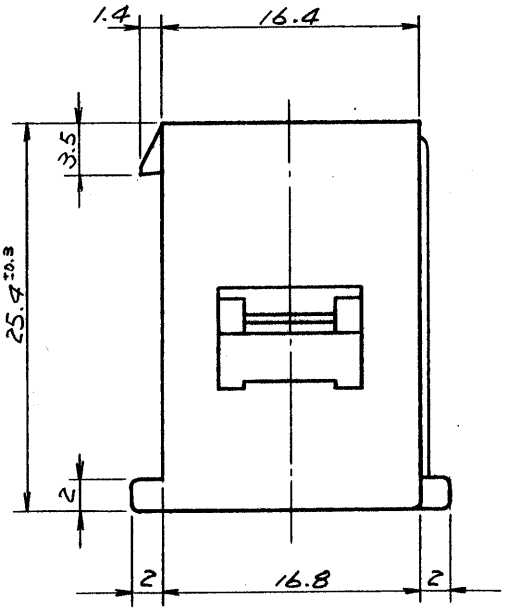

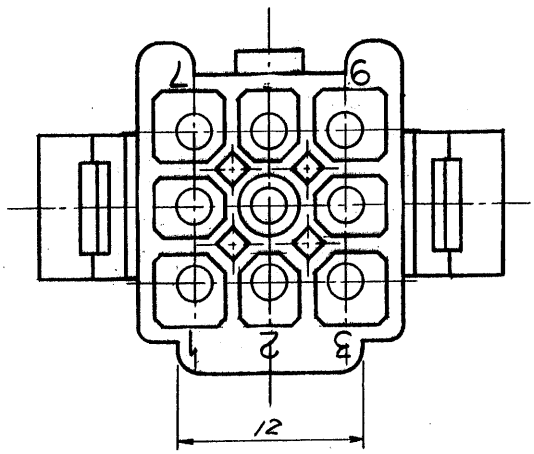

一般公差	
10未満	±0.2
10以上30未満	±0.25
30以上	±0.3
角度	±3°

EDP NO.	ENG. NO.	MTG. EAR
15-31-1093	5025-09P1	無
15-31-1091	5025-09P	有

記号 (LTR)	変更内容 (Rev.)	Date	Name
E	REVISED ECN. NO. 1499	1/30/79	K.H
D	ADDED -09P1 ECN NO. 917	9/5/78	
C	REMOVED "X" ECN NO. 748	3/18/78	
B	リブ、パネルスロット、サーキットNO.	12/9/77	
A	REVISED	10/28/77	
0	PROPOSED	9/29/77	

公差 (Tolerances)
.000→±0.005 .00→±0.05
.0→±0.1 .→±0.3

所要数 (Req'q) X

材料 (MAT'L) NYLON66, 94V-2

熱処理 (H.T.) HRc ——

仕上げ (Finish) ——

Scale 2/1

名称 (Name) MINI. FIT CONN. 9POS. PLUG HSG.

DRWG. Y. Awano 9/29/77
DSN'D M. ENOMOTO 10/6/77
CHK'D
APP'D

molex MOLEX-JAPAN CO., LTD.
日本モレックス株式会社

No. SD-5025-09P* REV. E